IDC® - 轴承
INTERPRECISE 德国制造

行星轮用满装圆柱滚子轴承

行星轮用满装圆柱滚子轴承

总述 …… 03
标准型号 …… 03
RNCF系列 …… 03
RNNCF系列 …… 03
推力垫片 …… 03
概述 …… 04
尺寸 …… 04
最小径向载荷 …… 04
轴向固定 …… 04
转动倾斜 …… 04
工作温度 …… 04
涂层 …… 04
精度等级 …… 04
安装 …… 05
推力垫片 …… 05
行星轮的孔径公差 …… 05
形位公差 …… 06
行星轮说明 …… 06
无外圈轴承滚道 …… 06
滚道材料 …… 06
整体淬火钢材 …… 06
渗碳钢 …… 06
渗碳和渗碳层厚度 …… 07
后缀说明 …… 07

RNCF22xxV系列 …… 08
SS RNCF22xxV – 41系列 …… 09
RNCF23xxV系列 …… 10
SS RNCF23xxV – 41系列 …… 11
RNCF30xxV系列 …… 12
SS RNCF30xxV – 41系列 …… 13
RNNCF50xxV系列 …… 14
SS RNNCF50xxV – 41系列 …… 15

总述

工业用行星轮减速机对行星轮的性能和可靠性的要求极高，而且安装空间又及其小。如此苛刻的条件就把行星轮用轴承推到了其性能的极限。布置尽可能多的圆柱滚子，同时又要保证设计的紧凑性，才能保证轴承尽可能大的径向承载力和高刚度要求。这些就是无外圈满装滚子轴承最适合满足这些条件的原因。

这种圆柱滚子轴承内圈上有两个或者三个实体挡边。由于滚子之间较大的摩擦力和运动形态的不同，这种轴承的最大转速要比带保持架的圆柱滚子轴承的低很多。为了避免丢失滚子或损坏轴承，在轴承包装和运输过程中，轴承需要加上塑料套进行保护。

除了样品上列出的轴承尺寸和样式，也可以按照客户的要求来设计轴承的尺寸和样式（比如，内圈单面增大倒角的轴承，多列的轴承，直径和宽度非标等）

标准型号

IDC可以生产行星轮上所用的无外圈满装圆柱滚子轴承，单列的和双列的，包括开式的和油润滑或者脂润滑的轴承。

RNCF 系列

这种系列的轴承是单列的，内圈有双实体挡边。

RNNCF 系列

这种系列的轴承是双列的，内圈有双实体挡边。

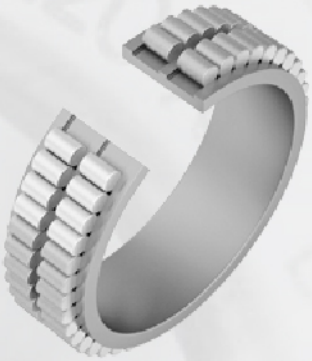

推力垫片

推力垫片是用来抵抗摩擦的，用于圆柱滚子和侧面有轴向接触的场合。推力垫片是按照满装圆柱滚子的尺寸来设计的，详见参数表。推力垫片需另行采购。

概述

尺寸

轴承尺寸按照 DIN 616 和 ISO 15 的相关规定。

最小径向载荷

为使轴承正常工作，轴承的最小载荷必须要达到其静载的 1.7% 以上。

轴向固定

轴承套圈需要紧配合以防侧向滑动。请参考DIN 5418 的相关推荐，也可以使用DIN 509 的平衡槽，但都要注意到每种轴承尺寸表中相应的最小倒角。

转动倾斜

对于单列圆柱滚子轴承，轴承转动时内外滚道之间小于2' 的倾斜不会影响其使用寿命。双列轴承则不允许转动倾斜。

工作温度

标准型号的轴承，其工作范围是-30℃ 到+120 ℃。

涂层

标准型号的轴承，内圈和滚子是没有涂层的。如果客户考虑到减少摩擦，防止划伤或腐蚀等，也可以按照客户要求来增加涂层。请见相应的后缀说明。

精度等级

标准型号的行星轮满装圆柱滚子轴承的精度是按照 DIN 620-2 和 ISO 492 标准的 PN 级相应精度来生产的。详见相应后缀说明。

安装

推力垫片

推力垫片主要用在单列或者双列轴承并排布置的应用场合。
为了方便使用推力垫片和卡簧，表格中列出了行星轮的允许窜动量。
并排布置或者成组使用的轴承需要配对分选，以便能均匀地承受载荷。详见后缀说明。

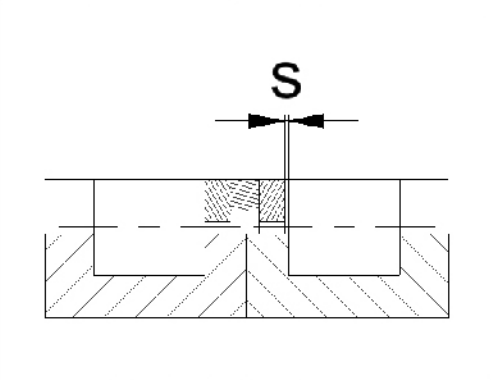

行星轮的孔径公差

孔径(mm)		行星轮孔公差 (mm)		C2 径向游隙		行星轮孔公差 (mm)		CN 径向游隙		行星轮孔公差 (mm)		C3 径向游隙	
-	24	+0,000	+0,015	+0,000	+0,025	+0,020	+0,035	+0,020	+0,045	+0,035	+0,050	+0,035	+0,060
24	30	+0,000	+0,015	+0,000	+0,025	+0,020	+0,035	+0,020	+0,045	+0,035	+0,050	+0,035	+0,060
30	40	+0,005	+0,020	+0,005	+0,030	+0,025	+0,040	+0,025	+0,050	+0,045	+0,060	+0,045	+0,070
40	50	+0,005	+0,020	+0,005	+0,035	+0,030	+0,045	+0,030	+0,060	+0,050	+0,065	+0,050	+0,080
50	65	+0,010	+0,025	+0,010	+0,040	+0,040	+0,055	+0,040	+0,070	+0,060	+0,075	+0,060	+0,090
65	80	+0,010	+0,025	+0,010	+0,045	+0,040	+0,055	+0,040	+0,075	+0,065	+0,080	+0,065	+0,100
80	100	+0,015	+0,030	+0,015	+0,050	+0,050	+0,065	+0,050	+0,085	+0,075	+0,090	+0,075	+0,110
100	120	+0,015	+0,035	+0,015	+0,055	+0,050	+0,070	+0,050	+0,090	+0,085	+0,105	+0,085	+0,125
120	140	+0,015	+0,035	+0,015	+0,060	+0,060	+0,080	+0,060	+0,105	+0,100	+0,120	+0,100	+0,145
140	160	+0,020	+0,045	+0,020	+0,070	+0,070	+0,095	+0,070	+0,120	+0,115	+0,140	+0,115	+0,165
160	180	+0,025	+0,050	+0,025	+0,075	+0,075	+0,100	+0,075	+0,125	+0,120	+0,145	+0,120	+0,170
180	200	+0,035	+0,065	+0,035	+0,090	+0,090	+0,120	+0,090	+0,145	+0,140	+0,170	+0,140	+0,195
200	225	+0,045	+0,075	+0,045	+0,105	+0,105	+0,135	+0,105	+0,165	+0,160	+0,190	+0,160	+0,220
225	250	+0,045	+0,080	+0,045	+0,110	+0,110	+0,145	+0,110	+0,175	+0,170	+0,205	+0,170	+0,235

形位公差

轴承公差等级	轴承配合	直径公差	圆度公差/同心度	平行度公差	相邻轴肩跳动
PN	轴	IT6 (IT5)	圆周载荷 IT4/2	IT4/2	IT4
			点载荷 IT5/2	IT5/2	
	轴承座	见上	圆周载荷 IT5/2	IT5/2	IT5
			点载荷 IT6/2	IT6/2	

见下图:
P6 和 P5 等级的轴承所需精度一致

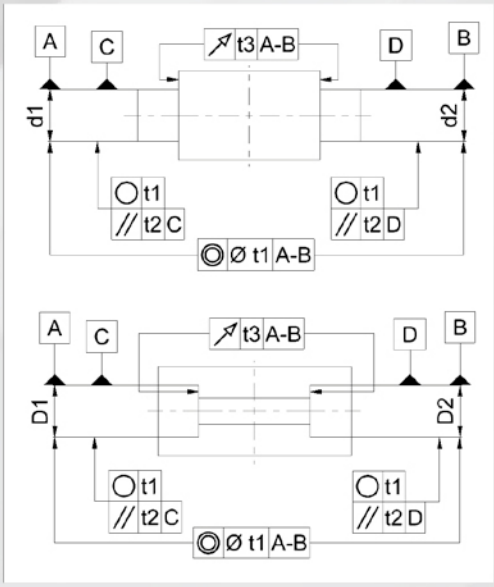

行星轮说明

无外圈轴承滚道

无外圈圆柱滚子轴承的滚子直接在行星轮滚动。相应地，行星轮的内孔也要按照轴承标准处理（热处理和磨加工）
滚道尺寸要求较高机加工尺寸精度，圆度和抗磨性。
平均光洁度不要超过 Ra 0.2。如果 Ra>0.2，则轴承将不会达到其最大径向承载载荷。
对于要用到推力垫片的地方，垫片也要求高的加工精度和良好的抗磨性。

滚道材料

整体淬火钢材

材料参照 ISO 683-17（例如，100Cr6，100CrMnSi6-4）。
此种材料也可以进行表面淬火。

渗碳钢

渗碳钢的选用参照 ISO 683-17（比如 17MnCr5，16CrNiMo6），或 EN 10084（例如，16MnCr5）。

渗碳和渗碳层厚度

渗碳层厚度是对滚道而言的。例如，火焰或者高频淬火后的硬度是650 HV30 +170 HV30（58 HRC+6 HRC）渗碳区域的要有足够的渗碳厚度（CHD和SHD）。按照标准DIN EN ISO2639，渗碳厚度是以550 HV1的硬度来定义的。行星轮终磨加工后进行测量，且要达到相应的数值,且最小深度不能小于0.3mm。

轴承滚道的渗碳层厚度（CHD），火焰或者高频渗碳的表面最小渗碳厚度（SHD）可以大概计算为：

$$CHD \geq 0{,}078 * Dw$$
$$SHD \geq 140 * Dw / R_{p0,2}$$

CHD mm
渗碳层厚度

SHD mm
火焰或者高频渗碳

Dw mm
圆柱滚子的直径

$R_{p0,2}$ N/mm^2
屈服强度

后缀说明

下面列出了非标后缀的含义：

BR 光亮处理 *1
P6 尺寸和转动公差低于 PN *1
P5 尺寸和转动公差低于 P6 *1
PH 磷化处理 *1
V 满装布置
2S 两轴承一组（配对使用）
3S 三轴承一组（配对使用）
4S 四轴承一组（配对使用）

*1 按需定制

RNCF22xxV 系列

		尺寸（mm）							额定载荷		极限载荷	极限转速
型号	重量（kg）	d	B	$r_{min.}$	Ew	公差	d_1	X	动载 C_r [kN]	静载 C_{or} [kN]	C_{ur} [kN]	n_G [min^{-1}]
RNCF2204V	0,10	20	18	1	41,47	-0,010	29,5	12,0	40	39	5,4	9700
RNCF2205V	0,12	25	18	1	46,52	-0,010	34,5	12,0	45	47	6,6	8400
RNCF2206V	0,19	30	20	1	55,19	-0,010	41,7	14,0	61	66	8,9	7000
RNCF2207V	0,27	35	23	1,1	63,97	-0,010	47,0	15,0	76	81	10,5	6100
RNCF2208V	0,34	40	23	1,1	70,94	-0,010	53,9	15,0	84	94	13,0	5400
RNCF2209V	0,34	45	23	1,1	74,43	-0,015	57,4	15,0	87	101	13,5	5000
RNCF2210V	0,41	50	23	1,1	81,40	-0,015	64,4	15,0	94	114	15,0	4650
RNCF2211V	0,54	55	25	1,5	88,81	-0,015	69,9	18,0	119	150	21,3	4200
RNCF2212V	0,76	60	28	1,5	99,17	-0,015	76,8	20,0	148	184	27,0	3800
RNCF2213V	0,95	65	31	1,5	106,25	-0,015	82,3	22,0	172	218	32,0	3500
RNCF2214V	0,98	70	31	1,5	111,01	-0,020	87,0	22,0	179	232	31,0	3300
RNCF2215V	1,03	75	31	1,5	115,78	-0,020	91,8	22,0	185	246	32,5	3150
RNCF2216V	1,33	80	33	2	125,81	-0,020	98,6	24,0	218	285	37,0	2950
RNCF2217V	1,61	85	36	2	133,21	-0,020	104,4	26,0	247	330	43,0	2750
RNCF2218V	1,96	90	40	2	140,61	-0,020	110,2	28,0	280	375	48,0	2600
RNCF2220V	3,35	100	46	2,1	162,81	-0,020	127,6	34,0	380	530	65,0	2310
RNCF2222V	4,22	110	53	2,1	177,00	-0,020	137,0	36,0	440	600	72,0	2090
RNCF2224V	5,57	120	58	2,1	192,32	-0,020	150,7	40,0	520	740	88,5	1930
RNCF2226V	7,08	130	64	3	207,12	-0,025	162,3	44,0	600	875	101,0	1800
RNCF2228V	8,66	140	68	3	221,92	-0,025	173,9	48,0	700	1020	119,0	1660
RNCF2230V	10,53	150	73	3	236,71	-0,025	185,5	52,0	800	1190	136,0	1540
RNCF2232V	16,00	160	80	3	266,36	-0,025	208,8	58,0	990	1500	165,0	1440
RNCF2234V	19,18	170	86	4	281,09	-0,025	220,3	62,0	1100	1680	183,0	1350
RNCF2236V	20,70	180	86	4	293,22	-0,025	232,5	62,0	1140	1780	190,0	1300
RNCF2238V	24,00	190	92	4	310,68	-0,025	243,5	64,0	1250	1920	207,0	1220
RNCF2240V	26,00	200	98	4	318,60	-0,025	246,6	68,0	1370	2060	223,0	1160

SS RNCF22xxV-41 系列

推力隔圈

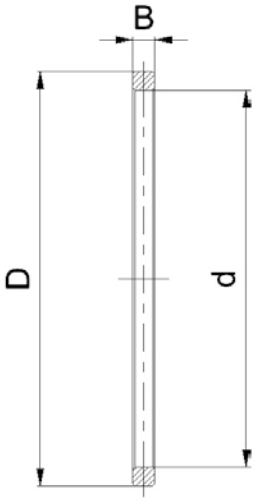

		尺寸（mm）			轴向间隙S		卡环 *1
型号	重量（kg）	d	D	B	$s_{min.}$	$s_{max.}$	
SS RNCF2204V-41	0,005	35,0	41,0	1,9	0,2	0,8	JV42
SS RNCF2205V-41	0,006	40,0	46,0	1,9	0,2	0,8	JV47
SS RNCF2206V-41	0,008	48,0	55,0	1,8	0,2	0,8	JV55
SS RNCF2207V-41	0,015	55,0	63,5	2,5	0,2	0,8	JV66
SS RNCF2208V-41	0,012	64,0	70,5	2,5	0,2	0,8	JV72
SS RNCF2209V-41	0,019	65,0	74,0	2,5	0,2	0,8	DIN472 - J75
SS RNCF2210V-41	0,021	72,0	81,0	2,5	0,2	0,8	DIN472 - J82
SS RNCF2211V-41	0,015	80,0	88,5	1,7	0,2	0,8	DIN472 - J88
SS RNCF2212V-41	0,021	90,0	98,5	2,15	0,2	0,8	DIN472 - J100
SS RNCF2213V-41	0,026	96,0	105,8	2,15	0,2	1,1	DIN472 - J107
SS RNCF2214V-41	0,025	101,0	110,5	2,15	0,2	1,1	DIN472 - J110
SS RNCF2215V-41	0,028	105,0	115,0	2,15	0,2	1,1	DIN472 - J115
SS RNCF2216V-41	0,031	115,0	125,0	2,15	0,2	1,1	DIN472 - J125
SS RNCF2217V-41	0,050	120,0	132,8	2,65	0,2	1,1	DIN472 - J132
SS RNCF2218V-41	0,065	129,0	140,0	3,7	0,2	1,1	DIN472 - J140
SS RNCF2220V-41	0,08	150,0	162,0	3,7	0,2	1,1	DIN472 - J160
SS RNCF2222V-41	0,15	165,0	176,5	6,2	0,2	1,1	DIN472 - J177
SS RNCF2224V-41	0,33	170,0	192,0	6,7	0,2	1,1	DIN472 - J192
SS RNCF2226V-41	0,25	192,0	206,5	7,1	0,3	1,5	DIN472 - J207
SS RNCF2228V-41	0,28	206,0	221,0	7,1	0,3	1,5	DIN472 - J222
SS RNCF2230V-41	0,34	220,0	236,0	7,6	0,3	1,5	DIN472 - J237
SS RNCF2232V-41	0,45	248,0	265,5	8,1	0,3	1,5	DIN472 - J267
SS RNCF2234V-41	0,58	261,0	280,0	9,1	0,3	1,5	DIN472 - J282
SS RNCF2236V-41	0,61	273,0	292,5	9,1	0,3	1,5	DIN472 - J292
SS RNCF2238V-41	0,81	289,0	310,0	10,5	0,5	1,8	DIN472 - J310
SS RNCF2240V-41	1,00	295,0	319,0	11,5	0,5	1,8	DIN472 - J320

*1 非标准配件

RNCF23xxV 系列

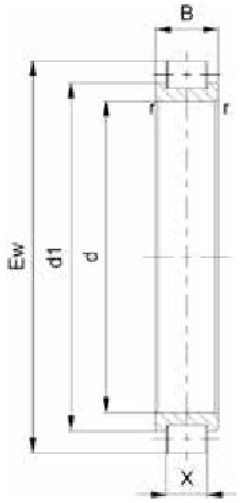

		尺寸（mm）							额定载荷		极限载荷	极限转速
型号	重量（kg）	d	B	$r_{min.}$	Ew	公差	d_1	X	动载 C_r [kN]	静载 C_{or} [kN]	C_{ur} [kN]	n_G [min^{-1}]
RNCF2305V	0,21	25	24	1,1	53,717	-0,010	36,7	15,0	63	60	8	5600
RNCF2306V	0,33	30	27	1,1	62,300	-0,010	43,4	18,0	85	88	11,7	4800
RNCF2307V	0,5	35	31	1,5	72,680	-0,010	50,3	20,0	110	115	15,5	4300
RNCF2308V	0,74	40	33	1,5	83,124	-0,010	57,5	24,0	146	158	21,6	3600
RNCF2309V	0,84	45	36	1,5	88,322	-0,015	61,1	24,0	156	167	24,5	3400
RNCF2310V	1,17	50	40	2	98,718	-0,015	68,3	28,0	200	220	31	3000
RNCF2311V	1,54	55	43	2	109,110	-0,015	75,5	30,0	234	260	36	2800
RNCF2312V	1,78	60	46	2,1	115,620	-0,015	82,0	30,0	249	285	43,5	2600
RNCF2313V	2,36	65	48	2,1	126,690	-0,015	89,9	34,0	305	355	50,5	2400
RNCF2314V	2,63	70	51	2,1	132,140	-0,020	93,8	36,0	335	395	54,5	2200
RNCF2315V	3,43	75	55	2,1	143,220	-0,020	101,6	40,0	395	480	65,5	2000
RNCF2316V	4,33	80	58	2,1	154,240	-0,020	109,4	44,0	460	565	76,5	1900
RNCF2317V	4,58	85	60	3	163,010	-0,020	118,2	44,0	485	615	82	1800
RNCF2318V	5,15	90	64	3	165,260	-0,020	117,2	48,0	530	660	88,5	1700
RNCF2319V	6,03	95	67	3	174,660	-0,020	126,6	48,0	560	720	94	1600
RNCF2320V	7,75	100	73	3	187,303	-0,020	132,9	55,0	680	865	112	1500
RNCF2322V	11,5	110	80	3	218,270	-0,020	151,0	56,0	810	980	123	1300
RNCF2324V	14,3	120	86	3	231,386	-0,020	164,1	64,0	960	1240	152	1200
RNCF2326V	17,4	130	93	4	247,900	-0,025	175,8	68,0	1080	1400	155	1200
RNCF2328V	21,1	140	102	4	264,447	-0,025	187,6	72,0	1210	1590	173	1100
RNCF2330V	27,2	150	108	4	286,490	-0,025	203,2	80,0	1430	1920	194	1000

SS RNCF23xxV-41 系列

推力隔圈

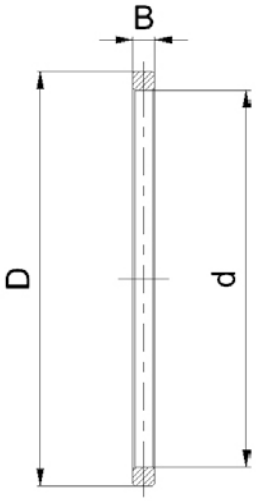

		尺寸（mm）			轴向间隙S		卡环 *1
型号	重量（kg）	d	D	B	$s_{min.}$	$s_{max.}$	
SS RNCF2305V-41	0,013	47	53,5	3,3	0,1	0,7	DIN472 - J54
SS RNCF2306V-41	0,017	55	62	3,3	0,1	0,7	DIN472 - J64
SS RNCF2307V-41	0,028	64	72,5	4	0,2	0,8	DIN472 - J72
SS RNCF2308V-41	0,018	77	83	3	0,2	0,8	DIN472 - J82
SS RNCF2309V-41	0,039	79	88	4,2	0,3	0,9	DIN472 - J88
SS RNCF2310V-41	0,053	90	98,5	4,2	0,3	0,9	DIN472 - J100
SS RNCF2311V-41	0,045	100	109	4,2	0,3	0,9	DIN472 - J110
SS RNCF2312V-41	0,082	105	115,6	5,7	0,3	0,9	DIN472 - J115
SS RNCF2313V-41	0,067	117	126,5	4,7	0,3	0,9	DIN472 - J128
SS RNCF2314V-41	0,09	121	132	5,2	0,3	0,9	DIN472 - J130
SS RNCF2315V-41	0,1	132	143	5,2	0,3	0,9	DIN472 - J145
SS RNCF2316V-41	0,085	144	154	4,7	0,3	0,9	DIN472 - J155
SS RNCF2317V-41	0,132	151	163	5,7	0,2	0,9	DIN472 - J165
SS RNCF2318V-41	0,13	153	165	5,7	0,2	0,9	DIN472 - J165
SS RNCF2319V-41	0,215	160	174,5	7,2	0,2	0,9	DIN472 - J175
SS RNCF2320V-41	0,206	173	187	6,7	0,2	0,9	DIN472 - J185
SS RNCF2322V-41	0,45	199	218	9,2	0,2	0,9	DIN472 - J220
SS RNCF2324V-41	0,38	214	231	8,1	0,3	1,1	DIN472 - J230
SS RNCF2326V-41	0,55	228	247,5	9,6	0,3	1,5	DIN472 - J248
SS RNCF2328V-41	0,9	240	264	12,1	0,3	1,5	DIN472 - J265
SS RNCF2330V-41	0,83	264	286	11,1	0,3	1,5	DIN472 - J287

*1 非标准配件

RNCF30xxV 系列

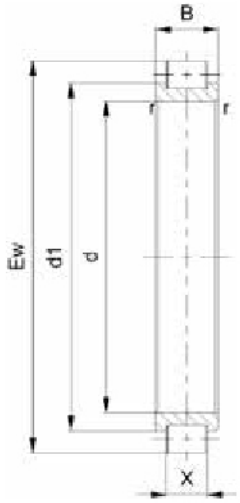

		尺寸（mm）							额定载荷		极限载荷	极限转速
型号	重量（kg）	d	B	$r_{min.}$	Ew	公差	d_1	X	动载 C_r [kN]	静载 C_{or} [kN]	C_{ur} [kN]	n_G [min^{-1}]
RNCF3004V	0,06	20	16	0,6	36,81	-0,010	27,8	9,0	28	28	3,6	10000
RNCF3005V	0,08	25	16	0,6	42,51	-0,010	33,5	9,0	31	33	4,3	9000
RNCF3006V	0,12	30	19	1	49,60	-0,010	39,1	10,0	40	45	5,8	7500
RNCF3007V	0,15	35	20	1	55,52	-0,010	44,3	11,0	49	57	7,4	6700
RNCF3008V	0,2	40	21	1	61,74	-0,010	49,8	12,0	58	70	9,0	6000
RNCF3009V	0,23	45	23	1	66,85	-0,015	54,9	12,0	61	77	10,0	5300
RNCF3010V	0,25	50	23	1	72,33	-0,015	58,8	14,0	76	97	12,4	5000
RNCF3011V	0,45	55	26	1,1	83,54	-0,015	68,6	17,0	104	140	18,2	4300
RNCF3012V	0,43	60	26	1,1	86,74	-0,015	71,8	17,0	106	147	19,4	4000
RNCF3013V	0,5	65	26	1,1	93,09	-0,015	78,1	17,0	112	161	21,1	3800
RNCF3014V	0,6	70	30	1,1	100,28	-0,020	81,1	18,0	131	176	24,0	3600
RNCF3015V	0,73	75	30	1,1	107,90	-0,020	88,7	18,0	138	194	26,5	3200
RNCF3016V	0,97	80	34	1,1	116,99	-0,020	94,6	20,0	168	230	30,0	3000
RNCF3017V	1	85	34	1,1	121,44	-0,020	99,1	20,0	173	242	31,0	3000
RNCF3018V	1,28	90	37	1,5	130,11	-0,020	106,1	22,0	202	290	36,5	2800
RNCF3020V	1,38	100	37	1,5	139,65	-0,020	115,7	22,0	212	315	38,5	2600
RNCF3022V	2,09	110	45	2	156,13	-0,020	127,4	26,0	280	405	49,5	2200
RNCF3024V	2,41	120	46	2	167,58	-0,020	138,8	26,0	295	445	53,5	2000
RNCF3026V	3,45	130	52	2	183,81	-0,025	148,7	34,0	420	625	74,0	1900
RNCF3028V	4,1	140	53	2	197,82	-0,025	162,7	34,0	440	685	80,0	1800
RNCF3030V	4,41	150	56	2,1	206,80	-0,025	170,0	34,0	460	715	83,0	1600
RNCF3032V	5,82	160	60	2,1	224,80	-0,025	184,8	36,0	530	830	94,0	1500
RNCF3034V	8,21	170	67	2,1	242,85	-0,025	198,1	44,0	680	1080	122,0	1400
RNCF3036V	10,7	180	74	2,1	260,22	-0,025	212,3	48,0	785	1270	139,0	1300
RNCF3038V	11,3	190	75	2,1	269,76	-0,025	221,8	48,0	810	1330	146,0	1300
RNCF3040V	14,4	200	82	2,1	287,75	-0,025	236,6	52,0	925	1540	167,0	1200

SS RNCF30xxV-41 系列

推力隔圈

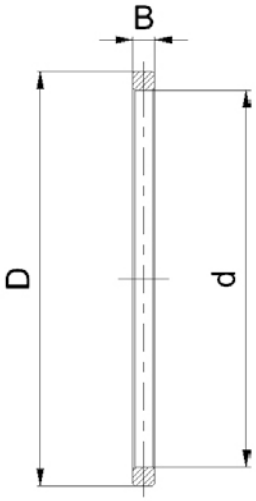

		尺寸（mm）			轴向间隙S		卡环 *1
型号	重量（kg）	d	D	B	$s_{min.}$	$s_{max.}$	
SS RNCF3004V-41	0,005	32	36,8	2,5	0,2	0,8	JV38
SS RNCF3005V-41	0,005	38	42,5	2,4	0,2	0,8	JV42
SS RNCF3006V-41	0,011	43,5	49,5	3,25	0,2	0,8	JV50
SS RNCF3007V-41	0,011	50	55,5	3,25	0,2	0,8	JV55
SS RNCF3008V-41	0,015	55	61,5	3,25	0,2	0,8	JV62
SS RNCF3009V-41	0,02	60	66,5	4	0,2	0,8	JV67
SS RNCF3010V-41	0,018	65	72	3	0,2	0,8	JV72
SS RNCF3011V-41	0,022	75	83,5	2,7	0,3	0,9	JV85
SS RNCF3012V-41	0,018	80	86,5	2,7	0,3	0,9	DIN472 - J88
SS RNCF3013V-41	0,024	85	93	2,7	0,3	0,9	DIN472 - J95
SS RNCF3014V-41	0,048	90	100	4,15	0,3	0,9	DIN472 - J100
SS RNCF3015V-41	0,033	100	107,8	3,7	0,3	0,9	DIN472 - J108
SS RNCF3016V-41	0,076	105	116,9	4,7	0,3	0,9	DIN472 - J117
SS RNCF3017V-41	0,076	110	121,4	4,7	0,3	0,9	DIN472 - J122
SS RNCF3018V-41	0,08	120	130	5,2	0,3	0,9	DIN472 - J130
SS RNCF3020V-41	0,115	126	139,5	5,2	0,3	0,9	DIN472 - J140
SS RNCF3022V-41	0,235	138	156	7,2	0,3	0,9	DIN472 - J157
SS RNCF3024V-41	0,264	150	167,5	7,7	0,3	0,9	DIN472 - J168
SS RNCF3026V-41	0,255	165	183	6,6	0,3	1,1	DIN472 - J185
SS RNCF3028V-41	0,312	178	197	7,1	0,3	1,1	DIN472 - J198
SS RNCF3030V-41	0,354	188	206	8,1	0,3	1,1	DIN472 - J207
SS RNCF3032V-41	0,56	200	224	9,1	0,3	1,1	DIN472 - J225
SS RNCF3034V-41	0,65	215	242	8,6	0,3	1,1	DIN472 - J245
SS RNCF3036V-41	0,88	230	259	10,1	0,3	1,1	DIN472 - J260
SS RNCF3038V-41	0,76	245	268	10,5	0,5	1,3	DIN472 - J270
SS RNCF3040V-41	1	260	286	12	0,5	1,3	DIN472 - J288

*1 非标准配件

RNNCF50xxV 系列

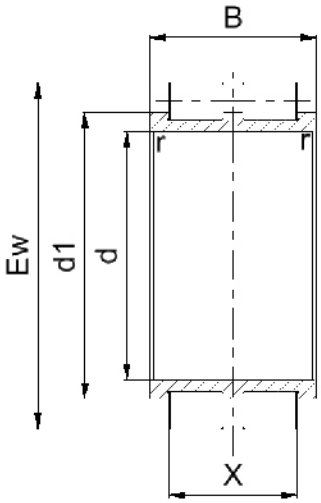

		尺寸（mm）							额定载荷		极限载荷	极限转速
型号	重量（kg）	d	B	$r_{min.}$	Ew	公差	d_1	X	动载 C_r [kN]	静载 C_{or} [kN]	C_{ur} [kN]	n_G [min^{-1}]
RNNCF5004V	0,12	20	30	0,6	36,81	-0,010	27,8	23,0	47	56	6,5	10000
RNNCF5005V	0,15	25	30	0,6	42,51	-0,010	33,5	23,0	54	69	8,2	9000
RNNCF5006V	0,22	30	34	1	49,60	-0,010	39,1	26,0	69	90	11,0	7500
RNNCF5007V	0,28	35	36	1	55,52	-0,010	44,3	28,0	84	114	14,0	6700
RNNCF5008V	0,35	40	38	1	61,74	-0,010	49,8	30,0	98	138	17,0	6000
RNNCF5009V	0,42	45	40	1	66,85	-0,015	54,9	30,0	104	154	19,1	5300
RNNCF5010V	0,46	50	40	1	72,33	-0,015	58,8	33,0	131	194	23,6	5000
RNNCF5011V	0,86	55	46	1,1	83,54	-0,015	68,6	39,0	178	280	35,0	4300
RNNCF5012V	0,79	60	46	1,1	86,74	-0,015	71,8	39,0	183	295	37,0	4000
RNNCF5013V	0,94	65	46	1,1	93,09	-0,015	78,1	39,0	192	320	40,0	3800
RNNCF5014V	1,12	70	54	1,1	100,28	-0,020	81,1	42,0	226	355	46,5	3600
RNNCF5015V	1,46	75	54	1,1	107,90	-0,020	88,7	42,0	239	390	51,0	3200
RNNCF5016V	1,84	80	60	1,1	116,99	-0,020	94,6	47,0	290	460	57,5	3000
RNNCF5017V	1,9	85	60	1,1	121,44	-0,020	99,1	47,0	300	480	59,5	3000
RNNCF5018V	2,48	90	67	1,5	130,11	-0,020	106,1	52,0	345	570	69,5	2800
RNNCF5020V	2,6	100	67	1,5	139,65	-0,020	115,7	52,0	365	630	74,0	2600
RNNCF5022V	3,95	110	80	2	156,13	-0,020	127,4	62,0	480	815	95,0	2200
RNNCF5024V	4,55	120	80	2	167,58	-0,020	138,8	62,0	505	890	102,0	2000
RNNCF5026V	6,7	130	95	2	183,81	-0,025	148,7	78,0	720	1250	153,0	1900
RNNCF5028V	7,9	140	95	2	197,82	-0,025	162,7	78,0	755	1370	154,0	1800
RNNCF5030V	8,2	150	100	2	206,80	-0,025	170,0	80,0	790	1430	160,0	1700
RNNCF5032V	11	160	109	2,1	224,80	-0,025	184,8	86,0	910	1660	172,0	1500
RNNCF5034V	15,6	170	122	2,1	242,85	-0,025	198,1	100,0	1170	2160	224,0	1400
RNNCF5036V	20,45	180	136	2,1	260,22	-0,025	212,3	110,0	1350	2500	255,0	1300
RNNCF5038V	21,2	190	136	2,1	269,76	-0,025	221,8	110,0	1390	2700	265,0	1300
RNNCF5040V	27,4	200	150	2,1	287,75	-0,025	236,6	120,0	1590	3100	300,0	1200

SS RNNCF50xxV-41 系列

推力隔圈

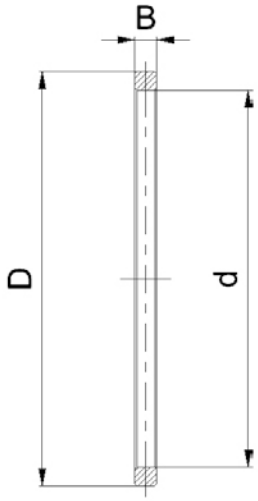

		尺寸（mm）			轴向间隙S		卡环 *1
型号	重量（kg）	d	D	B	$s_{min.}$	$s_{max.}$	
SS RNNCF5004V-41	0,005	32	36,8	2,5	0,2	0,8	JV38
SS RNNCF5005V-41	0,005	38	42,5	2,4	0,2	0,8	JV42
SS RNNCF5006V-41	0,011	43,5	49,5	3,25	0,2	0,8	JV50
SS RNNCF5007V-41	0,011	50	55,5	3,25	0,2	0,8	JV55
SS RNNCF5008V-41	0,015	55	61,5	3,25	0,2	0,8	JV62
SS RNNCF5009V-41	0,02	60	66,5	4	0,2	0,8	JV67
SS RNNCF5010V-41	0,018	65	72	3	0,2	0,8	JV72
SS RNNCF5011V-41	0,022	75	83,5	2,7	0,3	0,9	JV85
SS RNNCF5012V-41	0,018	80	86,5	2,7	0,3	0,9	DIN472 - J88
SS RNNCF5013V-41	0,024	85	93	2,7	0,3	0,9	DIN472 - J95
SS RNNCF5014V-41	0,048	90	100	4,15	0,3	0,9	DIN472 - J100
SS RNNCF5015V-41	0,033	100	107,8	3,7	0,3	0,9	DIN472 - J108
SS RNNCF5016V-41	0,076	105	116,9	4,7	0,3	0,9	DIN472 - J115
SS RNNCF5017V-41	0,076	110	121,4	4,7	0,3	0,9	DIN472 - J120
SS RNNCF5018V-41	0,08	120	130	5,2	0,3	0,9	DIN472 - J130
SS RNNCF5020V-41	0,115	126	139,5	5,2	0,3	0,9	DIN472 - J140
SS RNNCF5022V-41	0,235	138	156	7,2	0,3	0,9	DIN472 - J155
SS RNNCF5024V-41	0,264	150	167,5	7,7	0,3	0,9	DIN472 - J168
SS RNNCF5026V-41	0,255	165	183	6,6	0,3	1,1	DIN472 - J185
SS RNNCF5028V-41	0,312	178	197	7,1	0,3	1,1	DIN472 - J200
SS RNNCF5030V-41	0,354	188	206	8,1	0,3	1,1	DIN472 - J205
SS RNNCF5032V-41	0,56	200	224	9,1	0,3	1,1	DIN472 - J225
SS RNNCF5034V-41	0,65	215	242	8,6	0,3	1,1	DIN472 - J245
SS RNNCF5036V-41	0,88	230	259	10,1	0,3	1,1	DIN472 - J260
SS RNNCF5038V-41	0,76	245	268	10,5	0,5	1,3	DIN472 - J270
SS RNNCF5040V-41	1	260	286	12	0,5	1,3	DIN472 - J290

*1 非标准配件

行星轮用满装圆柱滚子轴承

INTERPRECISE Donath GmbH
Ostring 2
90587 Obermichelbach
Germany
TEL +49-911-76630-0
FAX +49-911-76630-30
www.idc-bearings.com

青岛艾迪信投资有限公司 (IDC中国公司)
山东青岛黑龙江路397号
电话 0532-89080796
传真 0532-89080797

idcbearing_china@126.com
www.idc-cnbearings.com

IDC轴承中国（香港）有限公司
CHEUK NANG PLAZA 250 HENNESSY
RD WANCHAI HK

KM-001-2012-09 www.3-dimensional.de +49-911-2171812