IDC® - 轴承
INTERPRECISE 德国制造

支撑 · 曲线滚轮轴承

支撑 • 曲线滚轮轴承

说明 3
支撑滚轮轴承 3
曲线滚轮轴承 3
支撑滚轮轴承和曲线滚轮轴承设计细节 4
滚轮外圈（优化轮廓）的设计 4
承载量和疲劳载荷 4
静态载荷安全性和最小载荷 5
工作过程中的跑偏和倾斜 5
密封 6
润滑和工作温度 6
极限转速ng 6
尺寸和公差 7
径向内部游隙 7
支撑滚轮和曲线滚轮的防锈保护 7
后缀 8
曲线滚轮轴承配件 8
润滑油嘴的公差配合 8
固定用六角螺母 8
支撑滚轮和曲线滚轮轴承的固定 9
支撑滚轮轴承的相邻部件 9
支撑滚轮轴承的安装位置和轴向固定方式 9
曲线滚轮轴承的相邻部件 10
曲线滚轮轴承的安装位置和轴向固定方式 10
支撑滚轮和曲线滚轮轴承的首次使用问题 11
首次填脂 11
润滑周期 11
接触轨道面的润滑 11

系列
NATR/NATR...PP 12
NATV/NATV...PP 13
NUTR 14
PWTR...2RS 15
NNTR...2ZL 16
NNTR...2ZL 17
KR 18
KR 19
KR 20
KR 21
KRV 22
KRV 23
NUKR 24
NUKR 25
PWKR 26
PWKR 27

说 明

支撑滚轮轴承

支撑滚轮是外圈较厚，且外轮廓带弧度的圆柱型滚子轴承单元。支撑滚轮安装在轴上，滚动体为保持架组件或满装滚动体组件，有单、双列两种设计。

支撑滚轮可承受很高的径向和轴向载荷，比如应用于凸轮和传输系统等，并可以承受部件较小的不对中性和运转过程中的倾斜。

支撑滚轮轴承有带密封的和开式（不带密封）的两种结构。

NATR

NATR...PP

NATV

NATV...PP

NUTR

PWTR...2RS

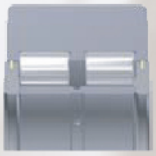
NNTR...2ZL

曲线滚轮轴承

曲线滚轮轴承和支撑滚轮轴承一样，也有带弧度的厚壁外圈，不过曲线滚轮的内圈为一个实心的轴，轴上有起固定作用的螺纹。这种轴承的滚动体为保持架组件或满装滚动体组件，有单、双列两种设计。

曲线滚轮可承受很高的径向和轴向载荷，比如应用于凸轮和传输系统等，并可以承受部件较小的不对中性和运转过程中的倾斜。

曲线滚轮有带密封和开式的，有偏心套和无偏心套的结构.

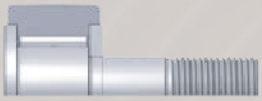
KR

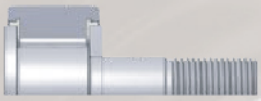
KR...PP

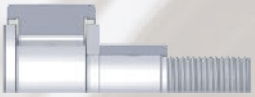
KRE...PP

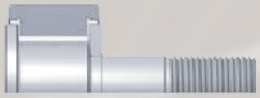
KRV...PP

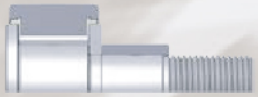
KRVE...PP

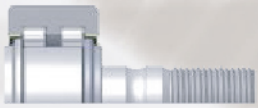
PWKR...2RS

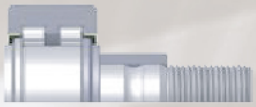
PWKRE...2RS

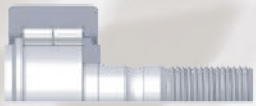
NUKR

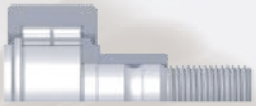
NUKRE

支撑滚轮和曲线滚轮的设计细节

滚轮外圈（优化轮廓）的设计

支撑滚轮和曲线滚轮的外圈都是带弧度的。对于NNTR系列，可以从样本中查到每种型号的轮廓弧度。
支撑滚轮和曲线滚轮（除外径尺寸在16-19mm）的外圈具有优化的接触轮廓。这种优化后的轮廓具有以下优点：

- 即便是发生倾斜，外圈和接触轨道面之间接触应力也较低
- 减小外圈和接触轨道面之间的磨损，延长正常使用寿命
- 增加接触区域的刚度

支撑滚轮和曲线滚轮也可以按照客户的要求把外圈做成圆柱面。这样的滚轮轴承主要是用在一些高刚度和不会发生倾斜的场合。圆柱面滚轮轴承订购时后缀带“X”。

承载量和疲劳载荷

支撑滚轮和曲线滚轮具有的厚壁外圈可以承受较大的载荷。当接触轨道面为平面的应用场合时，外圈的弹性变形可以优化滚轮轴承的载荷分布。通过注明有效额定静载荷C_{orw}和有效额定动载荷C_{rw}，可以精确地计算出改善后的载荷大小。载荷值在产品样本上可以查到。寿命计算参照DIN ISO 281，如下公式：

$$C_{orw} = C_{or} \quad , \quad C_{rw} = C_r$$

此外，由于外圈变形引起的弯曲应力的原因，允许的静态径向载荷F_{or}和允许的动态径向载荷F_r不能超出额定载荷。作为替换，产品样本中也用下面的公式来标明F_{or}和F_r。

$$F_{or} = C_{orw} \quad , \quad F_r = C_{rw}$$

静态载荷安全性和最小载荷

静态载荷安全系数S_o给出了静态承载能力和表明轴承内部抵抗永久变形的安全性。

$$S_o = \frac{C_{orw}}{F_{or}}$$

S_o – 静态载荷安全系数
C_{orw} – 有效静态额定载荷
F_{or} – 作用在滚轮上的最大径向载荷

当静态载荷系数S_o＞8时，则认为滚轮的载荷性能较大。当S_o＜=1时，则会造成滚动体和滚道的塑性变形，导致轴承很快损坏。

为了防止滚轮离开接触轨道，在工作过程中滚轮要有最小载荷。一般情况下，这个最小载荷通过下面的这个比例来确定：

$$\frac{C_{orw}}{F_r} < 60$$

F_r – 作用在滚轮上的径向动态载荷

工作过程中的跑偏和倾斜

工作过程的偏转和倾斜将会减少滚轮轴承的使用寿命，所以一定要通过调节装置来避免跑偏和倾斜状况的发生。

运转过程中的跑偏会导致滚轮外圈和接触轨道之间的轴向滑动，这样就会发生较大的磨损，这种磨损主要取决于跑偏的角度和润滑情况。此外滚轮轴承还将承受额外的轴向载荷。

如果运转过程中发生倾斜，外圈和轨道的接触区域以及滚轮轴承内部就会发生具有破坏性的边角应力。在应对运转倾斜情况时，外圈轮廓经过优化和带有弧度的外圈要比圆柱面的外圈的滚轮要好很多。

密封

支撑滚轮和曲线滚轮有双面密封和开放式的型号。带有密封的滚轮轴承的系列和型号如下所示：

滚轮轴承类型	间隙式密封	迷宫式密封	唇式密封	三级密封
曲线滚轮	KR	NUKR	PWKR...2RS	KR...PP KRE...PP KRV...PP KRVE...PP
支撑滚轮	NATR NATV	NUTR NNTR...2ZL	PWTR...2RS	NATR...PP NATV...PP

润滑/工作温度

使用粘度系数为NIGL2级的高级复合锂基润滑油脂作为曲线滚轮和支撑滚轮轴承的启动润滑油脂。这种油脂能够起到很好的防腐蚀作用，其适应的工作温度为：-30℃到+140℃。

Fuchs LX-PEP 2 和 Fuchs LX-PEP 3型号的润滑油脂也可以用作再润滑。

后缀为2RS的密封型的曲线滚轮和支撑滚轮轴承由于受到密封圈材料的限制，其适合的的工作温度为-30℃到+120℃。

后缀带PP的支撑滚轮和曲线滚轮轴承适合的工作温度为-30℃到+100℃，这是由密封圈材料所限制的。

极限转速ng

滚动轴承的最大允许转速主要取决于其工作时可能达到的温度。因此滚轮轴承最大允许转速是由工作条件来决定的，比如载荷，润滑和冷却条件等。产品样本中所列的极限转速仅供参考，其数值是有下列各项所决定的：

- 油脂润滑
- 载荷$<0.05 * C_{orw}$
- 外部温度：20℃
- 外圈温度：70℃
- 润滑轨道

对于高载荷和应用中跑偏的情况，极限转速值要相应的减小。后缀中带RS的曲线滚轮和支撑滚轮，其最大允许速度受到密封圈唇口所许可的滑动速度的限制。

尺寸和公差

支撑滚轮和曲线滚轮的尺寸按照标准ISO7063。尺寸和行为公差值为DIN620-2和ISO492标准中的PN。

DIN620-2中的公差：

- 带凸度外圈的直径公差：0/-0.05mm
- NNTR系列的直径公差：h10
- 曲线滚轮轴承中轴的直径公差：h7
- 曲线滚轮轴承偏心套公差：h9
- NATR,NATV,NUTR,PWTR宽度公差：h12
- NATR和NATV系列的内圈圆度

径向内部游隙

支撑滚轮和曲线滚轮轴承的径向内部游隙与DIN620-4标准中的C2游隙很接近。

孔径		径向游隙							
d		C2		CN		C3		C4	
从	到	min.	max.	min.	max.	min.	max.	min.	max.
mm		μm							
-	24	0	25	20	45	35	60	50	75
24	30	0	25	20	45	35	60	50	75
30	40	5	30	25	50	45	70	60	85
40	50	5	35	30	60	50	80	70	100
50	65	10	40	40	70	60	90	80	110
65	80	10	45	40	75	65	100	90	125
80	100	15	50	50	85	75	110	105	140
100	120	15	55	50	90	85	125	125	165
120	140	15	60	60	105	100	145	145	195

支撑滚轮和曲线滚轮轴承的防锈保护

支撑滚轮和曲线滚轮轴承暴露在有腐蚀性的环境中时，零件的防腐蚀性就能成为保证轴承长使用寿命重要的因素。特别是在一些用防腐蚀轴承钢性价比不高或没必要的场合，我们提供一种低价格的处理方式以供选择，这种方式就是在轴承的表面电镀一层2-5μm的防腐涂层。这种涂层能够达到DIN EN ISO 9227标准中规定的在盐浴试验中抵抗96小时不生白锈，是一种比较经济的抵抗潮湿、脏水和弱酸碱清洁剂的途径。

客户订这种带涂层的曲线滚轮和支撑滚轮轴承时，可以在后缀标明"ZP"。

请注意这种带防腐涂层的滚轮轴承的公差会因为涂层厚度的原因而和一般的滚轮轴承不同。

后缀

支撑滚轮和曲线滚轮有双面密封和开放式的型号。带有密封的滚轮轴承的系列和型号如下所示：

后缀	说明
PP	在滚轮两侧有塑料平垫圈和成型密封唇，形成三级密封
2RS	滚轮两侧带防护型唇式密封
2ZL	滚轮两侧带唇式密封盖
ZP	防腐涂层
X	外圈为圆柱表面

曲线滚轮轴承配件

润滑油嘴的公差配合

按照标准，所有的曲线滚轮都配有2个过渡配合的油嘴，如下表所示。这些油嘴是散装密封在包装里面的，配合时应由专业设备压入滚轮轴承。

过渡配合油嘴	尺寸 [mm]				滚轮轴承的外径
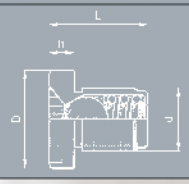	D	d	L	h	D
NIPA1	6	4	6	1,5	16 到 19
NIPA1x4,5	4,7	4	4,5	1	22 到 32
NIPA2x7,5	7,5	6	7,5	2	35 到 52
NIPA3x9,5	10	8	9,5	3	62 到 90

固定用六角螺母

订货中不包含M6和M8的紧固螺母。需单独订购。按照DINISO4042标准，螺母表面要镀锌，并且客户可要求并按照下表格所列订货。

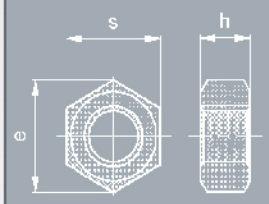

固定螺母*	尺寸 [mm]			扭紧力矩 [Nm]
规格	s	e	h	
M 6x1	10	11	5,2	3
M 8x1,25	13	14,4	6,8	8
M 10x1	16	17,8	8,4	15
M 12x1,5	18	20	10,8	22
M 16x1,5	24	26,8	14,8	58
M 18x1,5	27	29,6	15,8	87
M 20x1,5	30	33	18	120
M 24x1,5	36	39,5	21,5	220
M 30x1,5	46	50,9	25,6	450

* 参照DIN EN 24032 和 DIN EN 28673 标准的相应部分

支撑滚轮和曲线滚轮的固定

支撑滚轮和曲线滚轮轴承是精密机械部件，在安装前和安装时要轻拿轻放。只有这样才能确保轴承使用时的可靠性。

- 滚轮轴承要放在防尘、干净和防潮的环境中。
- 检查与滚轮轴承相邻部件的尺寸和行为公差以及清洁度。
- 接触区域应稍加润滑油脂或擦上固体润滑剂。

支持滚轮轴承的相邻部件

- 按照标准，内圈上为点载荷时，轴的直径公差可以为：g8。轴的圆度公差不能超过直径公差的30%，平行度公差不能超过40%。对于一些关键的应用场合，我们建议轴的公差为h5。
- 轴肩必须是垂直于轴向的平面，而且轴肩的高度要足够，其高度要和相应平挡圈的直径一致。

支撑滚轮的安装位置和轴向固定方式

- 对于NATR,NATV和NUTR系列的支撑滚轮轴承，有一点必须要考虑到，当其安装固定好之后，径向的润滑油孔不能位于载荷区域上。

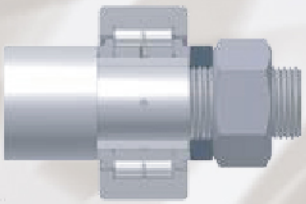

- 对于NUTR,PWTR和NNTR系列的滚轮轴承，安装好之后要确保将内圈和平挡圈牢固的固定在轴向上。

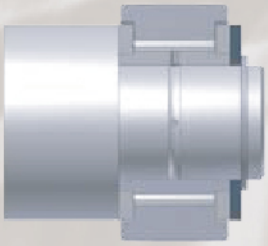

- NATR和NATV系列的支撑滚轮轴承可以用卡环固定，但如果轴承要承受轴向的载荷，则需要额外的支撑。

曲线滚轮相邻部件

- 滚轮轴承相邻部件支撑轴孔的公差一般为H7。对于在高载荷和强振动的应用场合，建议采用轴直径公差值为h7的过盈配合。

- 滚轮的接触区域必须要平整，直，而且高度要足够。其高度要等于相应的垫圈圆盘的直径。支撑轴孔的安装端的倒角最大为：0.5×45°。螺母接触区域的粗糙度要选取合适，以便避免由安装引起的预紧力所产生的摩擦。

曲线滚轮的安装位置和轴向固定方式

- 对于KR,KRV,NUKR和PWKR系列的曲线滚轮轴承，有一点必须要考虑到，当其安装固定好之后，径向的润滑油孔不能位于载荷区域上。径向润滑油孔的位置与轴端面上的所标记的品牌的位置相一致。

- 曲线滚轮的轴向必须用螺母来固定，螺母材料可按照ISO4032和ISO8673标准所规定的8级钢。通过螺杆轴端面上的六角孔，螺杆轴的偏心套可以按照安装的情况进行调节，并且在扭紧螺母的同时，连杆轴也被固定住了。螺母扭紧力矩的大小已在产品样本的表格中注明。

- 在一些振动厉害的应用场合，可以用DIN985中所规定的自锁螺母或是其他合适的自锁装置来防止螺母的松动。如用自锁螺母，则扭紧力矩也应增大，而且还应遵照螺母生产厂家的相应说明。

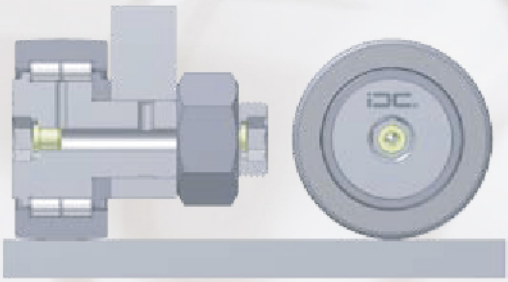

支撑滚轮和曲线滚轮轴承的首次使用问题

为了防生锈，如有可能，滚轮轴承的油嘴和润滑孔应在初次使用之前即填上油脂，也就是首次润滑。

可以用含矿物基的复合锂基润滑油，最好是Fuchs LX-PEP NLGI2级或3级。否则就要检测油脂的可混性和互溶性。如有需要，我们可以提供油脂的产品说明。

首次填脂

最主要的，润滑油应当能在滚轮轴承工作温度范围内起作用。转动外圈，当密封圈缝隙处形成新的油脂环时表明油脂首次填充到位。

润滑周期

滚轮轴承的准确润滑周期是由其具体的工作条件决定的。基本上，最适合的润滑周期取决于载荷比，工作转速，型号系列，安装条件和滚轮轴承的周围条件。如想估计和判断润滑周期，您可以联系我们，并提供给我们以上所提到的各个参数。

接触轨道面的润滑

滚轮轴承外圈和轨道面的接触区域必须要润滑，油脂可用复合锂基油脂。此处润滑周期是有工作条件所决定的。当然，如果发生摩擦腐蚀应尽快进行再润滑。

NATR / NATR...PP 系列

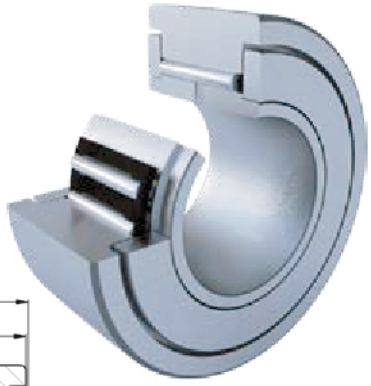

NATR

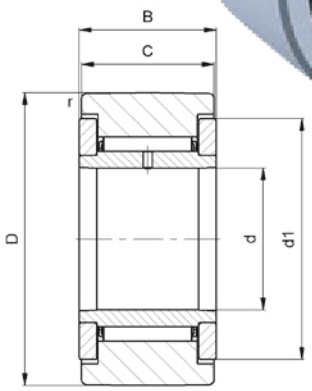

NATR.PP

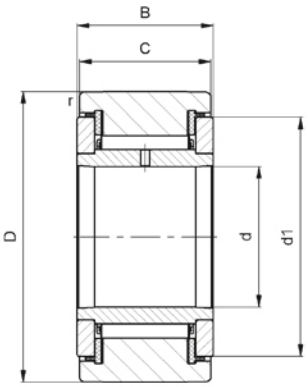

				尺寸 [mm]						载荷		极限载荷	极限转速
型号	重量 [kg]	型号	重量 [kg]	D	d	B	C	d_1	r min.	动载 C_{rw} [kN]	静载 C_{orw} [kN]	C_{urw} [kN]	n_G [min^{-1}]
NATR5	0,014	NATR5.PP	0,014	16[1)]	5	12	11	12,5	0,15	3,0	3,2	0,38	14000
NATR6	0,02	NATR6.PP	0,02	19[1)]	6	12	11	15	0,15	3,3	4,0	0,45	11000
NATR8	0,041	NATR8.PP	0,038	24	8	15	14	19	0,3	5,3	6,7	0,75	7500
NATR10	0,064	NATR10.PP	0,061	30	10	15	14	23	0,6	6,6	8,8	0,98	5500
NATR12	0,071	NATR12.PP	0,066	32	12	15	14	25	0,6	6,5	8,8	1,34	4500
NATR15	0,104	NATR15.PP	0,095	35	15	19	18	27,6	0,6	9,4	14,7	1,63	3600
NATR17	0,144	NATR17.PP	0,139	40	17	21	20	31,5	1	10,8	17,0	1,8	2900
NATR20	0,246	NATR20.PP	0,246	47	20	25	24	36,5	1	15,0	27,0	2,95	2400
NATR25	0,275	NATR25.PP	0,271	52	25	25	24	41,5	1	15,5	29,0	3,06	1800
NATR30	0,47	NATR30.PP	0,44	62	30	29	28	51	1	22,1	41,4	4,6	1300
-	-	NATR35.PP	0,55	72	35	29	28	58	1,1	23,6	47,8	5,4	1000
-	-	NATR40.PP	0,8	80	40	32	30	66	1,1	30,2	59,7	7,05	850
-	-	NATR50.PP	0,87	90	50	32	30	76	1,1	29,6	59,3	7,15	650

D = 改进后的带凸度的外圈轮廓

[1)] D = 改进后的带凸度的外圈轮廓R500mm

NATV / NATV...PP 系列

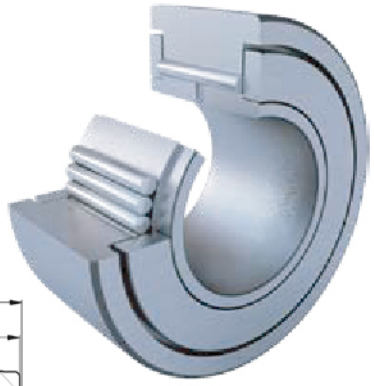

NATV

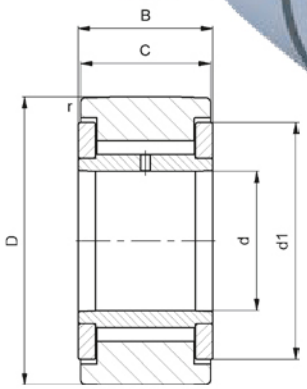

NATV.PP

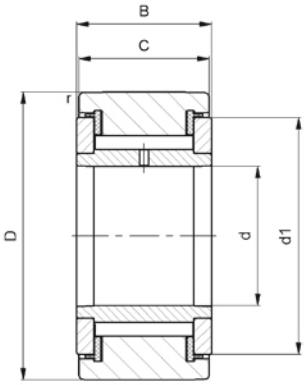

				尺寸 [mm]						载荷		极限载荷	极限转速
型号	重量 [kg]	型号	重量 [kg]	D	d	B	C	d_1	r min.	动载 C_{rw} [kN]	静载 C_{orw} [kN]	C_{urw} [kN]	n_G [min^{-1}]
NATV5	0,02	NATV5.PP	0,02	16[1)]	5	12	11	12,5	0,15	5,0	6,4	0,79	3800
NATV6	0,02	NATV6.PP	0,02	19[1)]	6	12	11	15	0,15	5,5	7,3	0,96	3100
NATV8	0,04	NATV8.PP	0,04	24	8	15	14	19	0,3	7,6	10,2	1,38	2500
NATV10	0,06	NATV10.PP	0,07	30	10	15	14	23	0,6	9,2	13,2	1,75	2100
NATV12	0,07	NATV12.PP	0,07	32	12	15	14	25	0,6	9,4	13,6	1,86	1800
NATV15	0,10	NATV15.PP	0,11	35	15	19	18	27,6	0,6	12,9	21,2	2,8	1600
NATV17	0,15	NATV17.PP	0,15	40	17	21	20	31,5	1	15,6	25,5	3,1	1400
NATV20	0,25	NATV20.PP	0,25	47	20	25	24	36,5	1	21,5	41,6	5,1	1300
NATV25	0,28	NATR25.PP	0,29	52	25	25	24	41,5	1	22,1	44,0	5,4	1000
NATV30	0,47	NATV30.PP	0,48	62	30	29	28	51	1	30,6	62,3	7,7	850
-	-	NATV35.PP	0,63	72	35	29	28	58	1,1	32,5	69,9	8,9	750
-	-	NATV40.PP	0,83	80	40	32	30	66	1,1	39,6	83,6	11	650
-	-	NATV50.PP	0,97	90	50	32	30	76	1,1	39,2	87,0	11,6	550

D = 改进后的带凸度的外圈轮廓

[1)] D = 改进后的带凸度的外圈轮廓R500mm

NUTR 系列

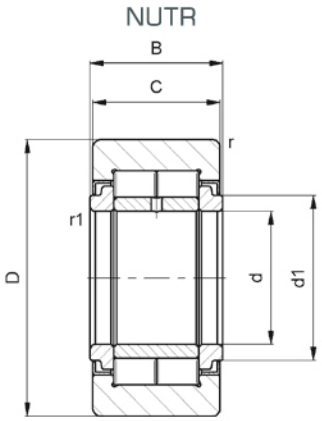

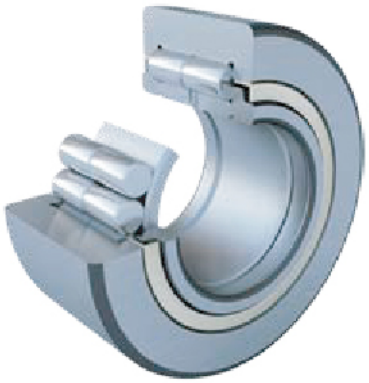

		尺寸 [mm]							载荷				极限载荷	极限转速
型号	重量 [kg]	D	d	B	C	d_1	r min.	r_1 min.	动载 C_{rw} [kN]	静载 C_{orw} [kN]	动载 F_r [kN]	静载 F_{or} [kN]	C_{urw} [N]	n_G [min^{-1}]
NUTR15	0,10	35	15	19	18	20	0,6	0,3	16,9	17,5	8,6	14,5	2,1	6500
NUTR17	0,15	40	17	21	20	22	1	0,5	19,4	22,1	13,6	21,3	2,7	5500
NUTR1542	0,16	42	15	19	18	20	0,6	0,3	20,3	24	21,8	22,6	2,8	6500
NUTR1747	0,22	47	17	21	20	22	1	0,5	22,2	27,9	27,9	27,9	3,3	5500
NUTR20	0,25	47	20	25	24	27	1	0,5	28,6	32,4	17	29	4,2	4200
NUTR2052	0,32	52	20	25	24	27	1	0,5	31,9	39,5	34,3	39,5	4,9	4200
NUTR25	0,28	52	25	25	24	31	1	0,5	29,9	34,6	17,7	25	4,5	4200
NUTR2562	0,45	62	25	25	24	31	1	0,5	36	48,8	47	48,8	6	4200
NUTR30	0,47	62	30	29	28	38	1	0,5	41,8	47,1	23,8	40,5	6,1	2600
NUTR3072	0,70	72	30	29	28	38	1	0,5	49,1	63,6	58,5	62,5	7,8	2600
NUTR35	0,63	72	35	29	28	44	1,1	0,6	46,4	56,7	32,8	53,8	7,3	2100
NUTR3580	0,84	80	35	29	28	44	1,1	0,6	52	69,9	64,5	69,9	8,7	2100
NUTR40	0,82	80	40	32	30	50,5	1,1	0,6	55,8	65,7	31,3	52,8	9,2	1600
NUTR45	0,89	85	45	32	30	55,2	1,1	0,6	55,2	67,9	32	53,8	9,5	1400
NUTR4090	1,13	90	40	32	30	50,5	1,1	0,6	64,2	85,3	73,5	85,3	11,7	1600
NUTR50	0,95	90	50	32	30	59,8	1,1	0,6	53,9	69,8	32,3	54,8	9,9	1300
NUTR45100	1,40	100	45	32	30	55,2	1,1	0,6	68,9	96,8	93	96,8	13	1400
NUTR50110	1,69	110	50	32	30	59,8	1,1	0,6	73,2	108	108	108	14,6	1300

D = 改进后的带凸度的外圈轮廓

PWTR...2RS 系列

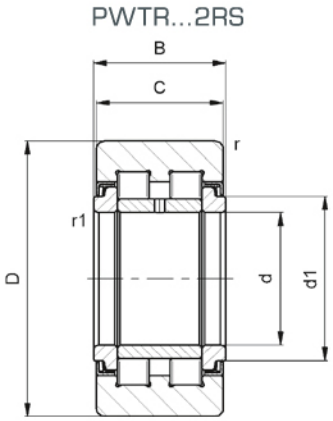

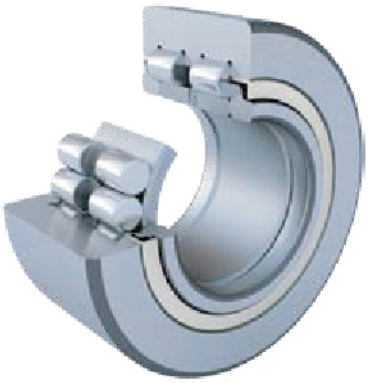

		尺寸 [mm]							载荷				极限载荷	极限转速
型号	重量 [kg]	D	d	B	C	d_1	r min.	r_1 min.	动载 C_{rw} [kN]	静载 C_{orw} [kN]	动载 F_r [kN]	静载 F_{or} [kN]	C_{urw} [N]	n_G [min^{-1}]
PWTR15.2RS	0,10	35	15	19	18	20	0,6	0,3	13	13	9	11,4	1,5	6000
PWTR17.2RS	0,15	40	17	21	20	22	1	0,5	14,7	16,2	13,8	14,1	1,85	5000
PWTR1542.2RS	0,16	42	15	19	18	20	0,6	0,3	15	16,4	16,4	16,4	1,92	6000
PWTR1747.2RS	0,22	47	17	21	20	22	1	0,5	16,4	18,9	18,9	18,9	2,23	5000
PWTR20.2RS	0,25	47	20	25	24	27	1	0,5	23,7	26,3	18,3	25	3,2	3800
PWTR2052.2RS	0,32	52	20	25	24	27	1	0,5	26	30,9	29,8	30,9	4,35	3800
PWTR25.2RS	0,28	52	25	25	24	31	1	0,5	24,7	28,1	19	27,3	3,5	3800
PWTR2562.2RS	0,45	62	25	25	24	31	1	0,5	29,2	37,5	37,5	37,5	4,5	3800
PWTR30.2RS	0,47	62	30	29	28	38	1	0,5	35,5	39,4	23	34,3	4,75	2200
PWTR3072	0,70	72	30	29	28	38	1	0,5	41,1	51,2	51,2	51,2	6,15	2200
PWTR35.2RS	0,63	72	35	29	28	44	1,1	0,6	39,3	47,1	31,3	43,3	5,7	1800
PWTR3580.2RS	0,84	80	35	29	28	44	1,1	0,6	43,8	57,6	57,6	57,6	6,9	1800
PWTR40.2RS	0,82	80	40	32	30	50,5	1,1	0,6	46,3	53,5	34,3	50,5	6,55	1500
PWTR45.2RS	0,89	85	45	32	30	55,2	1,1	0,6	47,2	55,1	35	51,5	6,8	1300
PWTR4090	1,13	90	40	32	30	50,5	1,1	0,6	53	68,6	68,6	68,6	8,25	1500
PWTR50.2RS	0,95	90	50	32	30	59,8	1,1	0,6	47,8	56,6	35,8	53	7,1	1100
PWTR45100.2RS	1,40	100	45	32	30	55,2	1,1	0,6	56,7	77,6	77,6	77,6	9,3	1300
PWTR50110.2RS	1,69	110	50	32	30	59,8	1,1	0,6	60,1	86,2	86,2	86,2	10,3	1100

D = 改进后的带凸度的外圈轮廓

NNTR...2ZL 系列

NNTR...2ZL

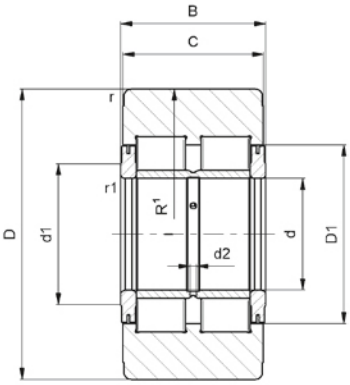

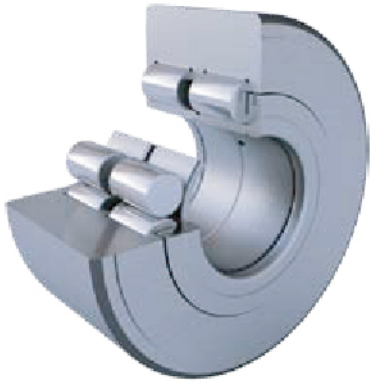

		尺寸 [mm]						安装尺寸 [mm]			润滑油孔数量	
型号	重量 [kg]	D	d	B	C	r min.	r_1 min.	d1	D1	d2		
NNTR50x130x65.2ZL	5,2	130	50	65	63	3	2	63	80	3		
NNTR55x140x70.2ZL	6,4	140	55	70	68	3	2	73	91	4	3	
NNTR60x150x75.2ZL	7,8	150	60	75	73	3	2	78	97	4	3	
NNTR65x160x75.2ZL	8,8	160	65	75	73	3	2	82	103	5	3	
NNTR70x180x85.2ZL	13	180	70	85	83	3	2	92	115	5	3	
NNTR80x200x90.2ZL	16,8	200	80	90	88	4	2	102	127	5	3	
NNTR90x220x100.2ZL	22,5	220	90	100	98	4	2,5	119	146	5	3	
NNTR100x240x105.2ZL	28	240	100	105	103	4	2,5	132	160	6	6	
NNTR110x260x115.2ZL	35,6	260	110	115	113	4	2,5	143	174	6	6	
NNTR120x290x135.2ZL	53	290	120	135	133	4	3	155	191	8	6	
NNTR130x310x146.2ZL	65,2	310	130	146	144	5	3	165	204	8	6	

[1] R = 10000 bei NNTR50x130x65.2ZL bis NNTR110x260x115.2ZL
R = 15000 bei NNTR120x290x135.2ZL bis NNTR130x310x146.2ZL

	载荷				极限载荷	极限转速	
	动载 C_{rw} [kN]	静载 C_{orw} [kN]	动载 F_r [kN]	静载 F_{or} [kN]	C_{urw} [N]	n_G [min^{-1}]	型号
	183	258	245	249	34	900	NNTR50x130x65.2ZL
	210	295	252	295	41	780	NNTR55x140x70.2ZL
	243	345	298	343	48	730	NNTR60x150x75.2ZL
	260	370	318	370	51	650	NNTR65x160x75.2ZL
	333	480	420	480	68	580	NNTR70x180x85.2ZL
	393	575	503	575	79	500	NNTR80x200x90.2ZL
	478	680	540	680	93,5	410	NNTR90x220x100.2ZL
	548	785	630	785	106	360	NNTR100x240x105.2ZL
	633	935	738	935	128	320	NNTR110x260x115.2ZL
	838	1270	1005	1270	165	290	NNTR120x290x135.2ZL
	960	1470	1160	1470	191	270	NNTR130x310x146.2ZL

KR.. 系列

KR..SK, KR..SK.PP

KR16, KR16.PP, KRE16, KR19, KR19.PP, KRE19

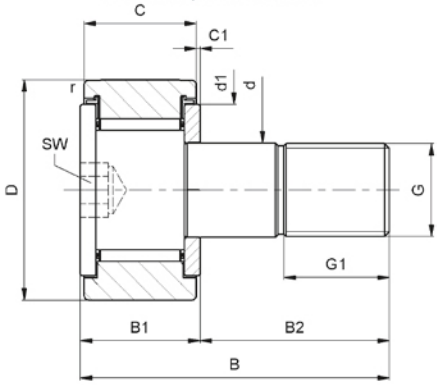

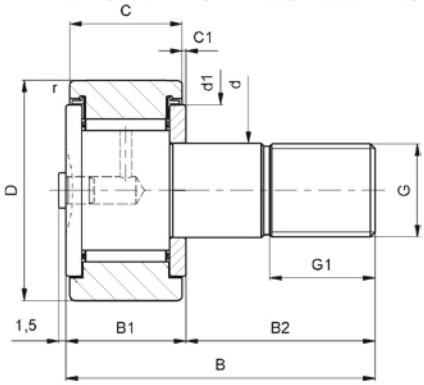

		尺寸 [mm]																	
型号	重量 [kg]	D	d	B	B1 max.	B2	B3	C	C1	r min.	d1	d2	G	G1	SW	偏心套			
																de	Be	e	
KR16	0,019	16[1)]	6	28	12,2	16	-	11	0,6	0,15	12,5	-	M6x1	8	-	-	-	-	
KR16.PP	0,019	16[1)]	6	28	12,2	16	-	11	0,6	0,15	12,5	-	M6x1	8	-	-	-	-	
KR16.SK	0,019	16[1)]	6	28	12,2	16	-	11	0,6	0,15	12,5	-	M6x1	8	4	-	-	-	
KR16.SK.PP	0,019	16[1)]	6	28	12,2	16	-	11	0,6	0,15	12,5	-	M6x1	8	4	-	-	-	
KRE16.PP	0,02	16[1)]	6	28	12,2	16	-	11	0,6	0,15	12,5	-	M6x1	8	-	9	7	0,5	
KR19	0,029	19[1)]	8	32	12,2	20	-	11	0,6	0,15	15	-	M8x1,25	10	-	-	-	-	
KR19.PP	0,029	19[1)]	8	32	12,2	20	-	11	0,6	0,15	15	-	M8x1,25	10	-	-	-	-	
KR19.SK	0,029	19[1)]	8	32	12,2	20	-	11	0,6	0,15	15	-	M8x1,25	10	4	-	-	-	
KR19.SK.PP	0,029	19[1)]	8	32	12,2	20	-	11	0,6	0,15	15	-	M8x1,25	10	4	-	-	-	
KRE19.PP	0,032	19[1)]	8	32	12,2	20	-	11	0,6	0,15	15	-	M8x1,25	10	-	11	9	0,5	
KR22	0,045	22	10	36	13,2	23	-	12	0,6	0,3	17,5	-	M10x1	12	5	-	-	-	
KR22.PP	0,045	22	10	36	13,2	23	-	12	0,6	0,3	17,5	-	M10x1	12	5	-	-	-	
KRE22.PP	0,047	22	10	36	13,2	23	-	12	0,6	0,3	17,5	-	M10x1	12	5	13	10	0,5	
KR26	0,059	26	10	36	13,2	23	-	12	0,6	0,3	17,5	-	M10x1	12	5	-	-	-	
KR26.PP	0,059	26	10	36	13,2	23	-	12	0,6	0,3	17,5	-	M10x1	12	5	-	-	-	
KRE26.PP	0,062	26	10	36	13,2	23	-	12	0,6	0,3	17,5	-	M10x1	12	5	13	10	0,5	
KR30	0,092	30	12	40	15,2	25	6	14	0,6	0,6	23	3	M12x1,5	13	6	-	-	-	
KR30.PP	0,088	30	12	40	15,2	25	6	14	0,6	0,6	23	3	M12x1,5	13	6	-	-	-	
KRE30.PP	0,093	30	12	40	15,2	25	6	14	0,6	0,6	23	3	M12x1,5	13	6	15	11	0,5	
KR32	0,103	32	12	40	15,2	25	6	14	0,6	0,6	23	3	M12x1,5	13	6	-	-	-	
KR32.PP	0,098	32	12	40	15,2	25	6	14	0,6	0,6	23	3	M12x1,5	13	6	-	-	-	
KRE32.PP	0,104	32	12	40	15,2	25	6	14	0,6	0,6	23	3	M12x1,5	13	6	15	11	0,5	

D = 改进后的带凸度的外圈轮廓

[1)] D = 改进后的带凸度的外圈轮廓R500mm

KR.. 系列

KR..

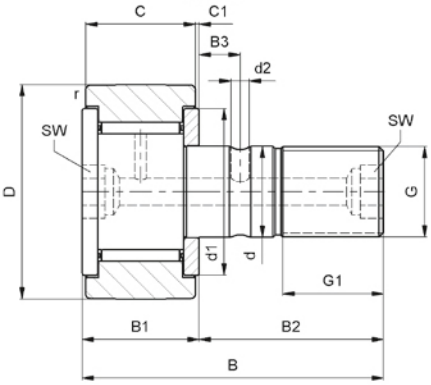

KR..PP

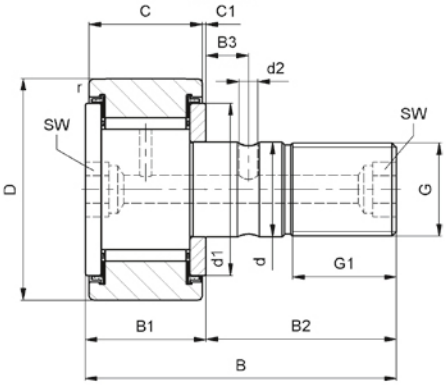

KRE.PP

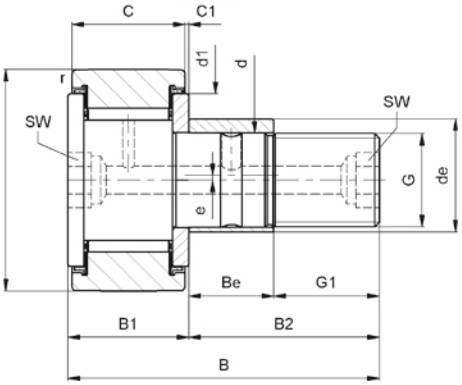

	拧紧力矩	载荷		极限载荷	极限转速	压入式配合润滑油嘴	
	MA [Nm]	动载 C_{rw} [kN]	静载 C_{orw} [kN]	C_{urw} [kN]	nG [min^{-1}]		型号
	3	3,0	3,2	0,38	14000	NIPA1	KR16
	3	3,0	3,2	0,38	14000	NIPA1	KR16.PP
	3	3,0	3,2	0,38	14000	-	KR16.SK
	3	3,0	3,2	0,38	14000	-	KR16.SK.PP
	3	3,0	3,2	0,38	14000	NIPA1	KRE16.PP
	8	3,3	4,0	0,45	11000	NIPA1	KR19
	8	3,3	4,0	0,45	11000	NIPA1	KR19.PP
	8	3,3	4,0	0,45	11000	-	KR19.SK
	8	3,3	4,0	0,45	11000	-	KR19.SK.PP
	8	3,3	4,0	0,45	11000	NIPA1	KRE19.PP
	15	4,3	5,3	0,61	8000	NIPA1x4,5	KR22
	15	4,3	5,3	0,61	8000	NIPA1x4,5	KR22.PP
	15	4,3	5,3	0,61	8000	NIPA1x4,5	KRE22.PP
	15	4,8	6,0	0,71	8000	NIPA1x4,5	KR26
	15	4,8	6,0	0,71	8000	NIPA1x4,5	KR26.PP
	15	4,8	6,0	0,71	8000	NIPA1x4,5	KRE26.PP
	22	6,6	8,8	0,98	5500	NIPA1x4,5	KR30
	22	6,6	8,8	0,98	5500	NIPA1x4,5	KR30.PP
	22	6,6	8,8	0,98	5500	NIPA1x4,5	KRE30.PP
	22	6,9	9,0	1,05	5500	NIPA1x4,5	KR32
	22	6,9	9,0	1,05	5500	NIPA1x4,5	KR32.PP
	22	6,9	9,0	1,05	5500	NIPA1x4,5	KRE32.PP

KR.. 系列

KR..

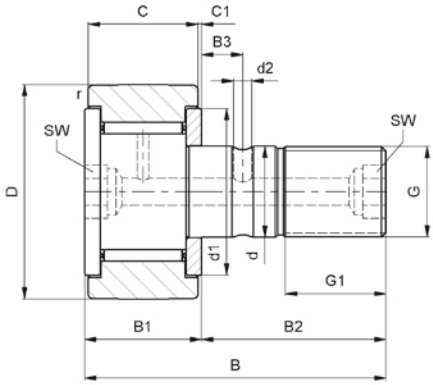

KR..PP

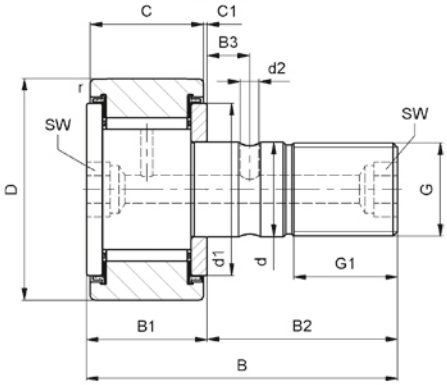

		尺寸 [mm]																
型号	重量 [kg]	D	d	B	B1 max.	B2	B3	C	C1	r min.	d1	d2	G	G1	SW	偏心套		
																de	Be	e
KR35	0,173	35	12	52	19,6	32,5	8	18	0,8	0,6	27,6	3	M16x1,5	17	8	-	-	-
KR35.PP	0,164	35	12	52	19,6	32,5	8	18	0,8	0,6	27,6	3	M16x1,5	17	8	-	-	-
KRE35.PP	0,177	35	12	52	19,6	32,5	8	18	0,8	0,6	27,6	3	M16x1,5	17	8	20	14	1
KR40	0,25	40	18	58	21,6	36,5	8	20	0,8	1	31,5	3	M18x1,5	19	8	-	-	-
KR40.PP	0,24	40	18	58	21,6	36,5	8	20	0,8	1	31,5	3	M18x1,5	19	8	-	-	-
KRE40.PP	0,26	40	18	58	21,6	36,5	8	20	0,8	1	31,5	3	M18x1,5	19	8	22	16	1
KR47.PP	0,38	47	20	66	25,6	40,5	9	24	0,8	1	36,5	4	M20x1,5	21	10	-	-	-
KRE47.PP	0,40	47	20	66	25,6	40,5	9	24	0,8	1	36,5	4	M20x1,5	21	10	24	18	1
KR52.PP	0,45	52	20	66	25,6	40,5	9	24	0,8	1	36,5	4	M20x1,5	21	10	-	-	-
KRE52.PP	0,47	52	20	66	25,6	40,5	9	24	0,8	1	36,5	4	M20x1,5	21	10	24	18	1
KR62.PP	0,77	62	24	80	30,6	49,5	11	29	0,8	1	44	4	M24x1,5	25	14	-	-	-
KRE62.PP	0,80	62	24	80	30,6	49,5	11	29	0,8	1	44	4	M24x1,5	25	14	28	22	1
KR72.PP	1,01	72	24	80	30,6	49,5	11	29	0,8	1,1	44	4	M24x1,5	25	14	-	-	-
KRE72.PP	1,04	72	24	80	30,6	49,5	11	29	0,8	1,1	44	4	M24x1,5	25	14	28	22	1
KR80.PP	1,61	80	30	100	37	63	15	35	1	1,1	53	4	M30x1,5	32	14	-	-	-
KRE80.PP	1,67	80	30	100	37	63	15	35	1	1,1	53	4	M30x1,5	32	14	35	29	1
KR90.PP	1,98	90	30	100	37	63	15	35	1	1,1	53	4	M30x1,5	32	14	-	-	-
KRE90.PP	2,03	90	30	100	37	63	15	35	1	1,1	53	4	M30x1,5	32	14	35	29	1

D = 改进后的带凸度的外圈轮廓

KRE.PP 系列

KRE.PP

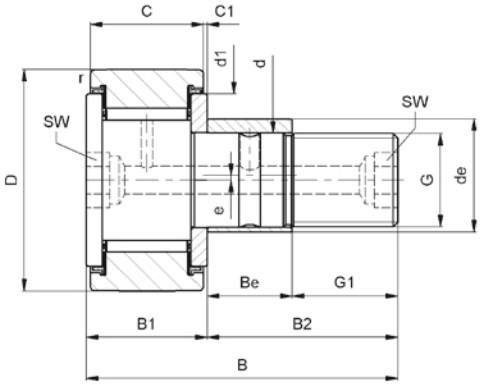

	拧紧力矩	载荷		极限载荷	极限转速	压入式配合润滑油嘴	
	MA [Nm]	动载 C_{rw} [kN]	静载 C_{orw} [kN]	C_{urw} [kN]	nG [min^{-1}]		型号
	58	9,4	14,7	1,63	3600	NIPA2x7,5	KR35
	58	9,4	14,7	1,63	3600	NIPA2x7,5	KR35.PP
	58	9,4	14,7	1,63	3600	NIPA2x7,5	KRE35.PP
	87	10,8	17,0	1,79	2900	NIPA2x7,5	KR40
	87	10,8	17,0	1,79	2900	NIPA2x7,5	KR40.PP
	87	10,8	17,0	1,79	2900	NIPA2x7,5	KRE40.PP
	120	15,0	27,0	2,95	2400	NIPA2x7,5	KR47.PP
	120	15,0	27,0	2,95	2400	NIPA2x7,5	KRE47.PP
	120	16,3	29,9	3,3	2400	NIPA2x7,5	KR52.PP
	120	16,3	29,9	3,3	2400	NIPA2x7,5	KRE52.PP
	220	25,1	48,4	5,8	1900	NIPA3x9,5	KR62.PP
	220	25,1	48,4	5,8	1900	NIPA3x9,5	KRE62.PP
	220	26,7	50,4	6,35	1900	NIPA3x9,5	KR72.PP
	220	26,7	50,4	6,35	1900	NIPA3x9,5	KRE72.PP
	450	37,7	79,3	9,45	1300	NIPA3x9,5	KR80.PP
	450	37,7	79,3	9,45	1300	NIPA3x9,5	KRE80.PP
	450	39,4	81,5	10,05	1300	NIPA3x9,5	KR90.PP
	450	39,4	81,5	10,05	1300	NIPA3x9,5	KRE90.PP

KRV.. 系列

KRV16.PP, KRV19.PP; KRVE16.PP; KRV19.PP

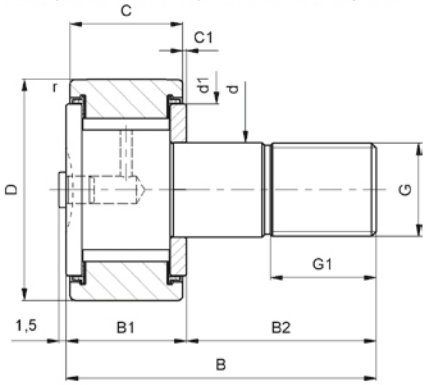

KRV..PP

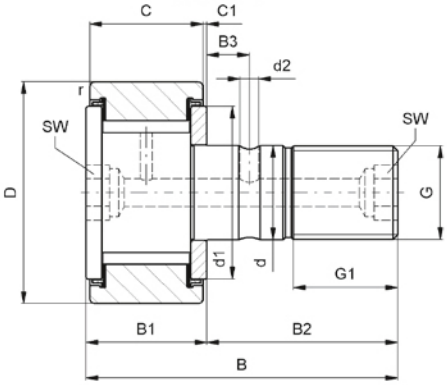

型号	重量 [kg]	尺寸 [mm]																
		D	d	B	B1 max.	B2	B3	C	C1	r min.	d1	d2	G	G1	SW	偏心套		
																de	Be	e
KRV16.PP	0,019	16[1)]	6	28	12,2	16	-	11	0,6	0,15	12,5	-	M6x1	8	-	-	-	-
KRVE16.PP	0,021	16[1)]	6	28	12,2	16	-	11	0,6	0,15	12,5	-	M6x1	8	-	9	7	0,5
KRV19.PP	0,031	19[1)]	8	32	12,2	20	-	11	0,6	0,15	15	-	M8x1,25	10	-	-	-	-
KRVE19.PP	0,034	19[1)]	8	32	12,2	20	-	11	0,6	0,15	15	-	M8x1,25	10	-	11	9	0,5
KRV22.PP	0,045	22	10	36	13,2	23	-	12	0,6	0,3	17,5	-	M10x1	12	5	-	-	-
KRVE22.PP	0,048	22	10	36	13,2	23	-	12	0,6	0,3	17,5	-	M10x1	12	5	13	10	0,5
KRV26.PP	0,059	26	10	36	13,2	23	-	12	0,6	0,3	17,5	-	M10x1	12	5	-	-	-
KRVE26.PP	0,064	26	10	36	13,2	23	-	12	0,6	0,3	17,5	-	M10x1	12	5	13	10	0,5
KRV30.PP	0,091	30	12	40	15,2	25	6	14	0,6	0,6	23	3	M12x1,5	13	6	-	-	-
KRVE30.PP	0,096	30	12	40	15,2	25	6	14	0,6	0,6	23	3	M12x1,5	13	6	15	11	0,5
KRV32.PP	0,100	32	12	40	15,2	25	6	14	0,6	0,6	23	3	M12x1,5	13	6	-	-	-
KRVE32.PP	0,106	32	12	40	15,2	25	6	14	0,6	0,6	23	3	M12x1,5	13	6	15	11	0,5
KRV35.PP	0,166	35	16	52	19,6	32,5	8	18	0,8	0,6	27,6	3	M16x1,5	17	8	-	-	-
KRVE35.PP	0,179	35	16	52	19,6	32,5	8	18	0,8	0,6	27,6	3	M16x1,5	17	8	20	14	1
KRV40.PP	0,247	40	18	58	21,6	36,5	8	20	0,8	1	31,5	3	M18x1,5	19	8	-	-	-
KRVE40.PP	0,263	40	18	58	21,6	36,5	8	20	0,8	1	31,5	3	M18x1,5	19	8	22	16	1
KRV47.PP	0,390	47	20	66	25,6	40,5	9	24	0,8	1	36,5	4	M20x1,5	21	10	-	-	-
KRVE47.PP	0,410	47	20	66	25,6	40,5	9	24	0,8	1	36,5	4	M20x1,5	21	10	24	18	1
KRV52.PP	0,463	52	20	66	25,6	40,5	9	24	0,8	1	36,5	4	M20x1,5	21	10	-	-	-
KRVE52.PP	0,484	52	20	66	25,6	40,5	9	24	0,8	1	36,5	4	M20x1,5	21	10	24	18	1
KRV62.PP	0,787	62	24	80	30,6	49,5	11	29	0,8	1	44	4	M24x1,5	25	14	-	-	-
KRVE62.PP	0,815	62	24	80	30,6	49,5	11	29	0,8	1	44	4	M24x1,5	25	14	28	22	1
KRV72.PP	1,027	72	24	80	30,6	49,5	11	29	0,8	1,1	44	4	M24x1,5	25	14	-	-	-
KRVE72.PP	1,065	72	24	80	30,6	49,5	11	29	0,8	1,1	44	4	M24x1,5	25	14	28	22	1
KRV80.PP	1,636	80	30	100	37	63	15	35	1	1,1	53	4	M30x1,5	32	14	-	-	-
KRVE80.PP	1,693	80	30	100	37	63	15	35	1	1,1	53	4	M30x1,5	32	14	35	29	1,5
KRV90.PP	2,003	90	30	100	37	63	15	35	1	1,1	53	4	M30x1,5	32	14	-	-	-
KRVE90.PP	2,060	90	30	100	37	63	15	35	1	1,1	53	4	M30x1,5	32	14	35	29	1,5

D = 改进后的带凸度的外圈轮廓　[1)] D = 改进后的带凸度的外圈轮廓R500mm

KRV.. 系列

KRVE.PP

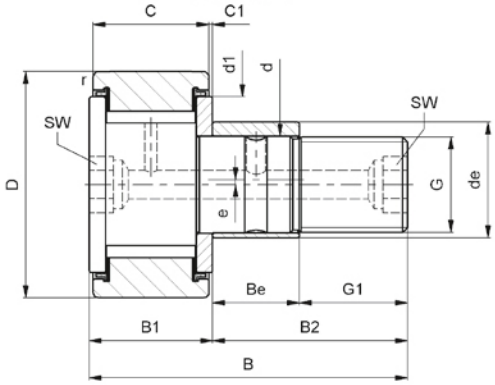

	拧紧力矩	载荷		极限载荷	极限转速	压入式配合润滑油嘴	
	MA [Nm]	动载 C_{rw} [kN]	静载 C_{orw} [kN]	C_{urw} [kN]	nG [min^{-1}]		型号
	3	4,9	6,1	0,79	3800	NIPA1	KRV16.PP
	3	4,9	6,1	0,79	3800	NIPA1	KRVE16.PP
	8	5,4	7,2	0,96	3100	NIPA1	KRV19.PP
	8	5,4	7,2	0,96	3100	NIPA1	KRVE19.PP
	15	6,4	8,8	1,08	2600	NIPA1x4,5	KRV22.PP
	15	6,4	8,8	1,08	2600	NIPA1x4,5	KRVE22.PP
	15	7,6	11,1	1,32	2600	NIPA1x4,5	KRV26.PP
	15	7,6	11,1	1,32	2600	NIPA1x4,5	KRVE26.PP
	22	9,5	14,1	1,75	2100	NIPA1x4,5	KRV30.PP
	22	9,5	14,1	1,75	2100	NIPA1x4,5	KRVE30.PP
	22	10,1	15,2	1,88	2100	NIPA1x4,5	KRV32.PP
	22	10,1	15,2	1,88	2100	NIPA1x4,5	KRVE32.PP
	58	12,9	21,4	2,8	1600	NIPA2x7,5	KRV35.PP
	58	12,9	21,4	2,8	1600	NIPA2x7,5	KRVE35.PP
	87	15,3	26,2	3,08	1400	NIPA2x7,5	KRV40.PP
	87	15,3	26,2	3,08	1400	NIPA2x7,5	KRVE40.PP
	120	20,7	40,3	5,1	1300	NIPA2x7,5	KRV47.PP
	120	20,7	40,3	5,1	1300	NIPA2x7,5	KRVE47.PP
	120	22,8	46,9	5,75	1300	NIPA2x7,5	KRV52.PP
	120	22,8	46,9	5,75	1300	NIPA2x7,5	KRVE52.PP
	220	33,7	71,6	9,4	1100	NIPA3x9,5	KRV62.PP
	220	33,7	71,6	9,4	1100	NIPA3x9,5	KRVE62.PP
	220	36,4	78,0	10,45	1100	NIPA3x9,5	KRV72.PP
	220	36,4	78,0	10,45	1100	NIPA3x9,5	KRVE72.PP
	450	49,8	114,8	14,65	850	NIPA3x9,5	KRV80.PP
	450	49,8	114,8	14,65	850	NIPA3x9,5	KRVE80.PP
	450	52,7	122,4	15,95	850	NIPA3x9,5	KRV90.PP
	450	52,7	122,4	15,95	850	NIPA3x9,5	KRVE90.PP

NUKR.. 系列

NUKR

NUKRE35, NUKRE40

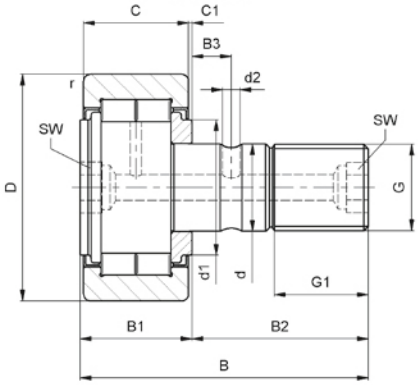

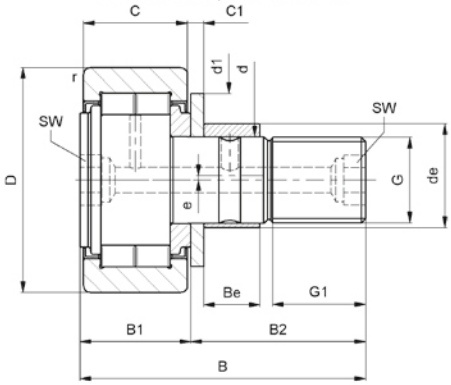

型号	重量 [kg]	尺寸 [mm]																
		D	d	B	B1 max.	B2	B3	C	C1	r min.	d1	d2	G	G1	SW	偏心套		
																de	Be	e
NUKR35	0,16	35	16	52	19,6	32,5	7,8	18	0,8	0,6	20	3	M16x1,5	17	8	-	-	-
NUKRE35	0,18	35	16	52	22,6	29,5	-	18	3,8	0,6	27,6	-	M16x1,5	17	8	20	12	1
NUKR40	0,24	40	18	58	21,6	36,5	8	20	0,8	1	22	3	M18x1,5	19	8	-	-	-
NUKRE40	0,26	40	18	58	24,6	33,5	-	20	3,8	1	30	-	M18x1,5	19	8	22	14	1
NUKR47	0,38	47	20	66	25,6	40,5	9	24	0,8	1	27	4	M20x1,5	21	10	24	18	1
NUKRE47	0,4	47	20	66	25,6	40,5	9	24	0,8	1	27	4	M20x1,5	21	10	24	18	1
NUKR52	0,45	52	20	66	25,6	40,5	9	24	0,8	1	31	4	M20x1,5	21	10	24	18	1
NUKRE52	0,47	52	20	66	25,6	40,5	9	24	0,8	1	31	4	M20x1,5	21	10	24	18	1
NUKR62	0,8	62	24	80	30,6	49,5	11	28	1,3	1	38	4	M24x1,5	25	14	28	22	1
NUKRE62	0,82	62	24	80	30,6	49,5	11	28	1,3	1	38	4	M24x1,5	25	14	28	22	1
NUKR72	1,02	72	24	80	30,6	49,5	11	28	1,3	1,1	44	4	M24x1,5	25	14	28	22	1
NUKRE72	1,05	72	24	80	30,6	49,5	11	28	1,3	1,1	44	4	M24x1,5	25	14	28	22	1
NUKR80	1,6	80	30	100	37	63	15	35	1	1,1	47	4	M30x1,5	32	14	35	29	1,5
NUKRE80	1,67	80	30	100	37	63	15	35	1	1,1	47	4	M30x1,5	32	14	35	29	1,5
NUKR90	1,96	90	30	100	37	63	15	35	1	1,1	47	4	M30x1,5	32	14	35	29	1,5
NUKRE90	2,02	90	30	100	37	63	15	35	1	1,1	47	4	M30x1,5	32	14	35	29	1,5

D = 改进后的带凸度的外圈轮廓

NUKRE.. 系列

NUKRE

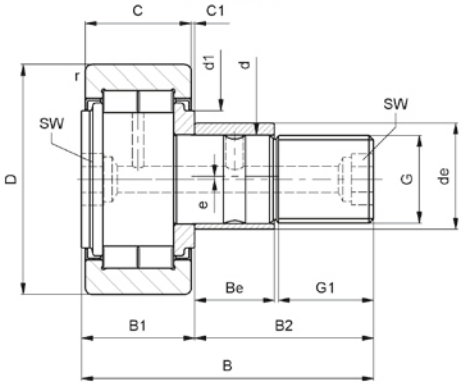

	拧紧力矩	载荷				极限载荷	极限转速	压入式配合润滑油嘴	
	MA [Nm]	动载 C_{rw} [kN]	静载 C_{orw} [kN]	动载 F_r [kN]	静载 F_{or} [kN]	C_{urw} [kN]	nG [min^{-1}]		型号
	58	16,9	17,5	8,6	14,5	2,1	6500	NIPA2x7,5	NUKR35
	58	16,9	17,5	8,6	14,5	2,1	6500	NIPA2x7,5	NUKRE35
	87	19,4	22,1	13,6	21,3	2,7	5500	NIPA2x7,5	NUKR40
	87	19,4	22,1	13,6	21,3	2,7	5500	NIPA2x7,5	NUKRE40
	120	28,6	32,4	17	29	4,15	4200	NIPA2x7,5	NUKR47
	120	28,6	32,4	17	29	4,15	4200	NIPA2x7,5	NUKRE47
	120	29,9	34,6	17,7	30	4,5	4200	NIPA2x7,5	NUKR52
	120	29,9	34,6	17,7	30	4,5	4200	NIPA2x7,5	NUKRE52
	220	41,8	47,1	24,3	41,3	6,1	2600	NIPA3x9,5	NUKR62
	220	41,8	47,1	24,3	41,3	6,1	2600	NIPA3x9,5	NUKRE62
	220	46,4	56,7	33,3	55	7,35	2600	NIPA3x9,5	NUKR72
	220	46,4	56,7	33,3	55	7,35	2600	NIPA3x9,5	NUKRE72
	450	71,4	92,3	47,8	82,8	11,5	1800	NIPA3x9,5	NUKR80
	450	71,4	92,3	47,8	82,8	11,5	1800	NIPA3x9,5	NUKRE80
	450	80	113,9	81,8	109,5	13,6	1800	NIPA3x9,5	NUKR90
	450	80	113,9	81,8	109,5	13,6	1800	NIPA3x9,5	NUKRE90

PWKR.. 系列

PWKR

PWKRE35, PWKRE40

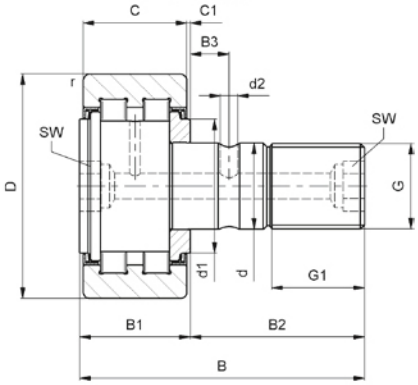

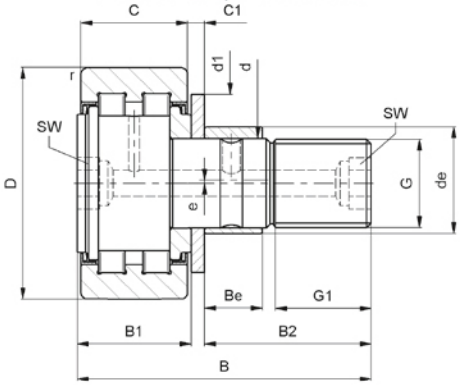

型号	重量 [kg]	尺寸 [mm]																
		D	d	B	B1 max.	B2	B3	C	C1	r min.	d1	d2	G	G1	SW	偏心套		
																de	Be	e
PWKR35.2RS	0,16	35	16	52	19,6	32,5	7,8	18	0,8	0,6	20	3	M16x1,5	17	8	-	-	-
PWKRE35.2RS	0,18	35	16	52	22,6	29,5	-	18	3,8	0,6	27,6	-	M16x1,5	17	8	20	12	1
PWKR40.2RS	0,24	40	18	58	21,6	36,5	8	20	0,8	1	22	3	M18x1,5	19	8	-	-	-
PWKRE40.2RS	0,26	40	18	58	24,6	33,5	-	20	3,8	1	30	-	M18x1,5	19	8	22	14	1
PWKR47.2RS	0,38	47	20	66	25,6	40,5	9	24	0,8	1	27	4	M20x1,5	21	10	24	18	1
PWKRE47.2RS	0,4	47	20	66	25,6	40,5	9	24	0,8	1	27	4	M20x1,5	21	10	24	18	1
PWKR52.2RS	0,45	52	20	66	25,6	40,5	9	24	0,8	1	31	4	M20x1,5	21	10	24	18	1
PWKRE52.2RS	0,47	52	20	66	25,6	40,5	9	24	0,8	1	31	4	M20x1,5	21	10	24	18	1
PWKR62.2RS	0,8	62	24	80	30,6	49,5	11	28	1,3	1	38	4	M24x1,5	25	14	28	22	1
PWKRE62.2RS	0,82	62	24	80	30,6	49,5	11	28	1,3	1	38	4	M24x1,5	25	14	28	22	1
PWKR72.2RS	1,02	72	24	80	30,6	49,5	11	28	1,3	1,1	44	4	M24x1,5	25	14	28	22	1
PWKRE72.2RS	1,05	72	24	80	30,6	49,5	11	28	1,3	1,1	44	4	M24x1,5	25	14	28	22	1
PWKR80.2RS	1,6	80	30	100	37	63	15	35	1	1,1	47	4	M30x1,5	32	14	35	29	1,5
PWKRE80.2RS	1,67	80	30	100	37	63	15	35	1	1,1	47	4	M30x1,5	32	14	35	29	1,5
PWKR90.2RS	1,96	90	30	100	37	63	15	35	1	1,1	47	4	M30x1,5	32	14	35	29	1,5
PWKRE90.2RS	2,02	90	30	100	37	63	15	35	1	1,1	47	4	M30x1,5	32	14	35	29	1,5

D = 改进后的带凸度的外圈轮廓

PWKR.. 系列

PWKRE

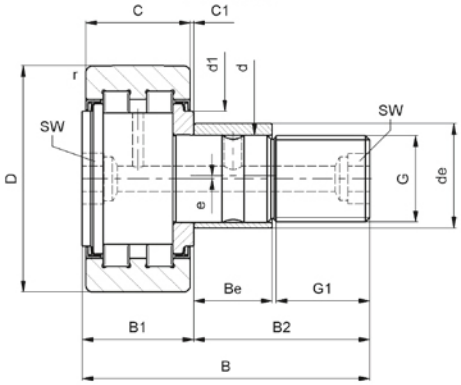

	拧紧力矩	载荷				极限载荷	极限转速	压入式配合润滑油嘴	
	MA [Nm]	动载 C_{rw} [kN]	静载 C_{orw} [kN]	动载 F_r [kN]	静载 F_{or} [kN]	C_{urw} [kN]	nG [min^{-1}]		型号
	58	13	13	9	11,4	1,49	6000	NIPA2x7,5	PWKR35.2RS
	58	13	13	9	11,4	1,49	6000	NIPA2x7,5	PWKRE35.2RS
	87	14,7	16,2	13,8	14,1	1,85	5000	NIPA2x7,5	PWKR40.2RS
	87	14,7	16,2	13,8	14,1	1,85	5000	NIPA2x7,5	PWKRE40.2RS
	120	23,7	26,3	18,3	25	3,2	3800	NIPA2x7,5	PWKR47.2RS
	120	23,7	26,3	18,3	25	3,2	3800	NIPA2x7,5	PWKRE47.2RS
	120	24,7	28,1	19	27,3	3,5	3800	NIPA2x7,5	PWKR52.2RS
	120	24,7	28,1	19	27,3	3,5	3800	NIPA2x7,5	PWKRE52.2RS
	220	35,5	39,4	23	34,3	4,7	2200	NIPA3x9,5	PWKR62.2RS
	220	35,5	39,4	23	34,3	4,7	2200	NIPA3x9,5	PWKRE62.2RS
	220	39,3	47,1	47,1	47,1	6	2200	NIPA3x9,5	PWKR72.2RS
	220	39,3	47,1	47,1	47,1	6	2200	NIPA3x9,5	PWKRE72.2RS
	450	60,4	76,6	58,5	71,8	9,2	1800	NIPA3x9,5	PWKR80.2RS
	450	60,4	76,6	58,5	71,8	9,2	1800	NIPA3x9,5	PWKRE80.2RS
	450	66,9	91,8	91,8	91,8	10,8	1800	NIPA3x9,5	PWKR90.2RS
	450	66,9	91,8	91,8	91,8	10,8	1800	NIPA3x9,5	PWKRE90.2RS

支撑 • 曲线滚轮轴承

INTERPRECISE Donath GmbH
Ostring 2
90587 Obermichelbach
Germany
TEL +49-911-76630-0
FAX +49-911-76630-30
www.idc-bearings.com

青岛艾迪信投资有限公司 (IDC中国公司)
山东青岛黑龙江路397号
电话 0532-89080796
传真 0532-89080797

idcbearing_china@126.com
www.idc-cnbearings.com

IDC轴承中国（香港）有限公司
CHEUK NANG PLAZA 250 HENNESSY
RD WANCHAI HK

KM-007.1-2010-03 www.3-dimensional.de +49-911-2171812